# TRP HN

Nagynyomású csőszerelvény, AGN

## Tulajdonságok

| | |
|---|---|
| **Csatlakozás 1** | NPT-külső menet |
| **1 tömítési forma** | Menettömítéses, kiegészítő 60°-os belső kúp. |
| **Rövidítés** | AGN |
| **Szállítás terjedelme** | Sajtolt karmantyú + sajtolt foglalat |
| **Anyag** | Acél |
| **Felületvédelem** | Galvanikusan bevonatolt |



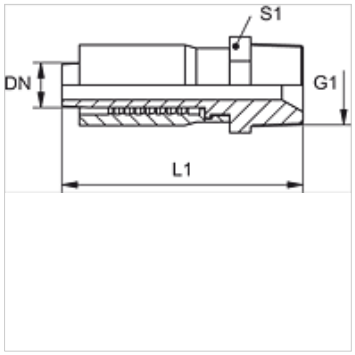


## Cikk

| Megnevezés | DN | Méret | coll | G1 | L1 (mm) | S1 |
|---|---|---|---|---|---|---|
| **TRP 06 HN** | 6 | 4 | 1/4" | 1/4" -18 NPT | 58,0 | 17 |
| **TRP 10 HN** | 10 | 6 | 3/8" | 3/8" -18 NPT | 67,0 | 22 |
| **TRP 13 HN** | 12 | 8 | 1/2" | 1/2" -14 NPT | 76,0 | 24 |

*Az alapos ellenőrzések ellenére nem tudunk minden hibát kizárni és ezért nem vállalunk felelősséget a megadott adatokért.*