K HB

Összekötő, kereszt-idom

Tulajdonságok

Csatlakozás 1 - 4	Hengeres BSP külső menet
1-4 tömítési forma	60°-os belső kúp
Szerkezeti mód	Összekötő
Szerkezeti forma	K idom
Anyag	Acél
Felületvédelem	Galvanikusan bevonatolt



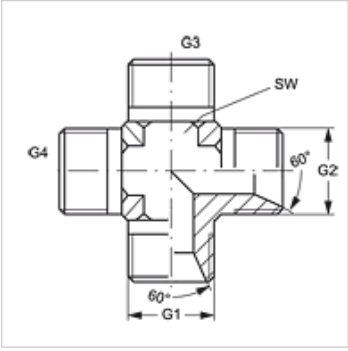

Cikk

Megnevezés	G1 - G4	SW (mm)
K HB 02	G 1/8" -28	11
K HB 04	G 1/4" -19	14
K HB 06	G 3/8" -19	19
K HB 08	G 1/2" -14	22
K HB 10	G 5/8" -14	22
K HB 12	G 3/4" -14	27
K HB 16	G 1" -11	33
K HB 20	G 1.1/4" -11	41
K HB 24	G 1.1/2" -11	48
K HB 32	G 2" -11	64

SW = kulcsméret

Termékváltozatok

K HB VA	Összekötő, kereszt-idom, Nemesacél

Az alapos ellenőrzések ellenére nem tudunk minden hibát kizárni és ezért nem vállalunk felelősséget a megadott adatokért.