HFM MK S ED

Mérőcsatlakozó, dugós sorozat

Tulajdonságok

Csatlakozás 1	metrikus hengeres külső menet
1 tömítési forma	E idom
Csatlakozás 2	Méréstechnikai dugós csatlakozó
Szerkezeti mód	Becsavarható csonk, mérő csatlakozóval
Szállítás terjedelme	záró dugóval és tartócsappal
Hőmérséklet min.	-20 °C
Hőmérséklet max.	100 °C
Anyag	Acél
Felületvédelem	Galvanikusan bevonatolt

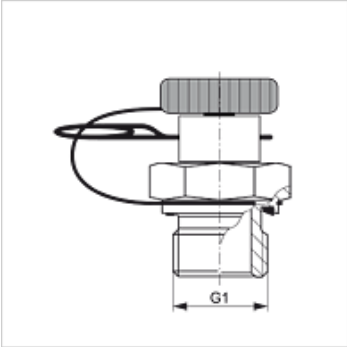

Cikk

Megnevezés	G1	max. üzemi nyomás (bar)
HFM MK 12-1.5 S ED	M 12 x 1,5	400
HFM MK 14-1.5 S ED	M 14 x 1,5	400
HFM MK 16-1.5 S ED	M 16 x 1,5	400
HFM MK 18-1.5 S ED	M 18 x 1,5	400

Pótalkatrészek

HFM ST	Záródugó DN 2 dugós csatlakozóhoz

Az alapos ellenőrzések ellenére nem tudunk minden hibát kizárni és ezért nem vállalunk felelősséget a megadott adatokért.