MENGENTEILER M

Mennyiség elosztók

Tulajdonságok

Csatlakozás	metrikus hengeres belső menet
Rögzítés	2 x M8 belső menet
Beépítés helyzet	vízszintes
Közegek	HLP 30 - 46
Névleges átfolyás	20 L/perc
Részarány	50 : 50
Hőmérséklet min.	-20 °C
Hőmérséklet max.	80 °C

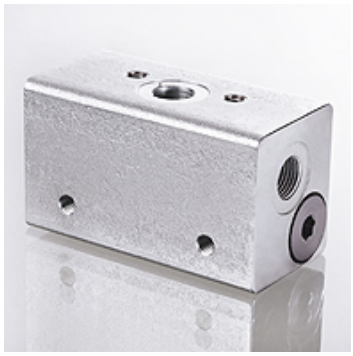

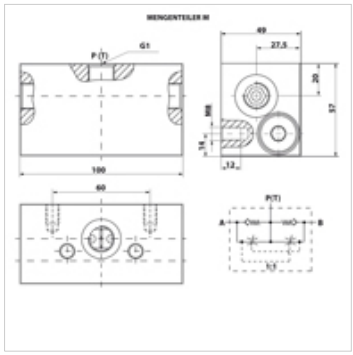

Cikk

Megnevezés	Kivitel	Üzemi nyomás (bar)	G1	Tömeg (kg)
MENGENTEILER M 16	pressure-compensated	250,0	M 16 x 1,5	1,90
MENGENTEILER M 18	pressure-compensated	250,0	M 18 x 1,5	1,93

Az alapos ellenőrzések ellenére nem tudunk minden hibát kizárni és ezért nem vállalunk felelősséget a megadott adatokért.