SNF M MG
Lapos zsírzógomb

Tulajdonságok

Csatlakozás 1	metrikus hengeres külső menet
1 tömítési forma	Menettömítés nélkül
Csatlakozás 2	Zsírzógomb
Szerkezeti mód	Lapos zsírzógomb
Szerkezeti forma	egyenes
Szabvány	DIN 3404
Anyag	Sárgaréz



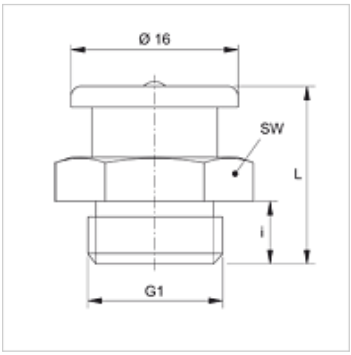

Cikk

Megnevezés	G1	i (mm)	L (mm)	SW (mm)
SNF M06-1.00 MG	M 6 x 1	6	17	17
SNF M08-1.00 MG	M 8 x 1	6	17	17
SNF M08-1.25 MG	M 8 x 1,25	6	17	17
SNF M10-1.00 MG	M 10 x 1	6	17	17

Termékváltozatok

SNF M	Lapos zsírzógomb, Acél

Az alapos ellenőrzések ellenére nem tudunk minden hibát kizárni és ezért nem vállalunk felelősséget a megadott adatokért.