SNF R MG
Lapos zsírzógomb

Tulajdonságok

Csatlakozás 1	Hengeres BSP külső menet
1 tömítési forma	Menettömítés nélkül
Csatlakozás 2	Zsírzógomb
Szerkezeti mód	Lapos zsírzógomb
Szerkezeti forma	egyenes
Szabvány	DIN 3404
Anyag	Sárgaréz



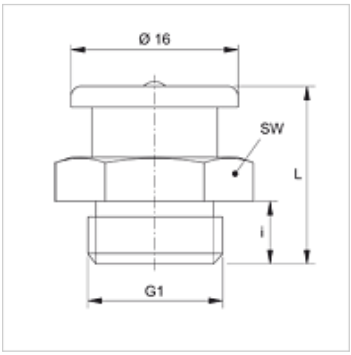

Cikk

Megnevezés	G1	i (mm)	L (mm)	SW (mm)
SNF R1/8 MG	G 1/8" -28	6	17	17
SNF R3/8 MG	G 3/8" -19	7	18	17

Az alapos ellenőrzések ellenére nem tudunk minden hibát kizárni és ezért nem vállalunk felelősséget a megadott adatokért.