SNK 90 KU M V2

Kúpos zsírzófej, kúpos, 90°-os könyök

Tulajdonságok

Csatlakozás 1	metrikus, kúpos külsőmenet
1 tömítési forma	menetre tömítő
Csatlakozás 2	Zsírzógomb
Szerkezeti mód	Kúpos zsírzógomb
Szerkezeti kivitel-kiegészítés	Gömbalakú kivitel
Szerkezeti forma	90°-os könyök
Szabvány	DIN 71412
Kiegészítő jellemző	Zsírzógomb, fejátmérő 6,5 mm
Anyag	stainless steel 1.4305



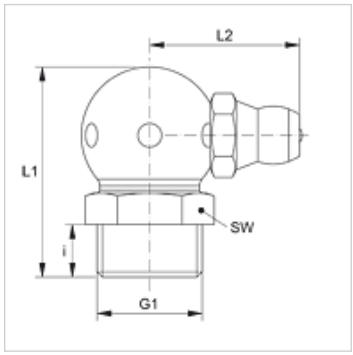

Cikk

Megnevezés	G1	i (mm)	L1 (mm)	L2 (mm)	SW (mm)
SNK 90 KU M08-125 V2	M 8 x 1,25 K	5,5	18	13	9
SNK 90 KU M10-150 V2	M 10 x 1,5 K	5,5	20	14	11

Termékváltozatok

SNK 90 KU M

Az alapos ellenőrzések ellenére nem tudunk minden hibát kizárni és ezért nem vállalunk felelősséget a megadott adatokért.