# SNT M
Tölcséres zsírzógomb

## Tulajdonságok

| | |
|---|---|
| **Csatlakozás 1** | metrikus hengeres külső menet |
| **1 tömítési forma** | A idom |
| **Csatlakozás 2** | Zsírzógomb |
| **Szerkezeti mód** | Tölcséres zsírzógomb |
| **Szerkezeti forma** | egyenes |
| **Szabvány** | DIN 3405 |
| **Anyag** | Acél |
| **Felületvédelem** | Galvanikusan bevonatolt |

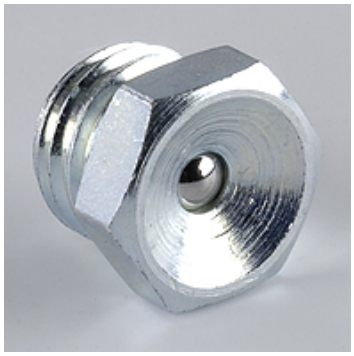

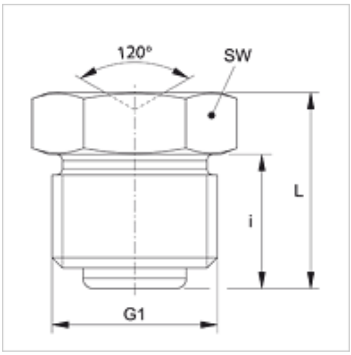


## Cikk

| Megnevezés | G1 | i (mm) | L (mm) | SW (mm) |
|---|---|---|---|---|
| **SNT M06-1.00** | M 6 x 1 | 5,5 | 8,5 | 7 |
| **SNT M08-1.00** | M 8 x 1 | 6,5 | 9,5 | 9 |

*Az alapos ellenőrzések ellenére nem tudunk minden hibát kizárni és ezért nem vállalunk felelősséget a megadott adatokért.*