LBS DP D

Fedőlap, könnyű építésű kettős csőbilincs

Tulajdonságok

Anyag	Acél
Felületvédelem	Galvanikusan bevonatolt



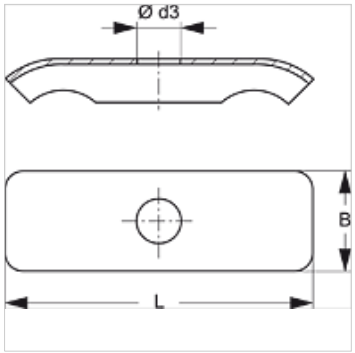

Leírás

A fedőlapnak köszönhetően stabilan rögzíteni lehet az LBS D és LBS D PA könnyű építésű kettős csőbilincset.

Cikk

Megnevezés	Bilincsméret	Ø d3 (mm)	B (mm)	L (mm)
LBS DP 1 D	1	6,5	16,3	29,0
LBS DP 2 D	2	6,5	16,3	40,0
LBS DP 3 D	3	6,5	16,5	50,5
LBS DP 4 D	4	6,5	16,5	63,0

tarozék a követlező termékekhez

LBS D PA	Könnyű építésű kettős csőbilincs PA-ból
LBS D	Könnyű építésű kettős csőbilincs

Az alapos ellenőrzések ellenére nem tudunk minden hibát kizárni és ezért nem vállalunk felelősséget a megadott adatokért.