# K 405-50 - K 405-67

Váltó szűkítés, hosszú

## Tulajdonságok

| | |
|---|---|
| **Csatlakozás 1** | metrikus hengeres külső menet |
| **Csatlakozás 2** | metrikus hengeres belső menet |
| **Szerkezeti mód** | Váltó szűkítés |
| **Szerkezeti kivitel-kiegészítés** | hosszú |
| **Anyag** | Acél |
| **Felületvédelem** | Galvanikusan bevonatolt |



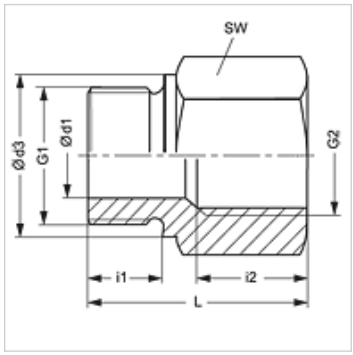


## Cikk

| Megnevezés | G1 | G2 | i (mm) | L1 (mm) | SW (mm) |
|---|---|---|---|---|---|
| **K 405-53** | M 22 x 1,5 | M 22 x 1,5 | 12 | 40 | 27 |
| **K 405-67** | M 26 x 1,5 | M 22 x 1,5 | 12 | 29 | 32 |

SW = kulcsméret

*Az alapos ellenőrzések ellenére nem tudunk minden hibát kizárni és ezért nem vállalunk felelősséget a megadott adatokért.*