HK 2P ISRA

ISRA fogaskerék szivattyú, méret 2

Tulajdonságok

nyomás oldali lyukkör	35 / M6
szívóoldal lyukkör	40 / M6
Anyag	ház: Alumínium Előkarima, zárófedél: Alumínium



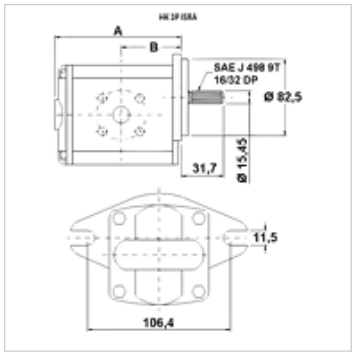

Leírás

SAE A szivattyú – csatlakozó furat kiosztás 106,4 – Ø 82,5 – bordás tengely SAE J 498 – peremes csatlakozó

Rendelési útmutató

A további szivattyú változatokat rendelésre szállítunk.

Cikk

Megnevezés	VFU (cc)	p1 max. (bar)	p2 max. (bar)	p3 max. (bar)	A (mm)	B (mm)	Forgásirány	Fordulatszám min. (rpm)	Fordulatszám max. (rpm)	Tömeg (kg)
HK 2P 41 51 ISRA	4,2	260	280	300	88	39,4	balra forgó	700	3500	2,28
HK 2P 41 52 ISRA	4,2	260	280	300	88	39,4	jobbra forgó	700	3500	2,28
HK 2P 43 51 ISRA	6,0	260	280	300	91	47,4	balra forgó	700	3500	2,38
HK 2P 43 52 ISRA	6,0	260	280	300	91	47,4	jobbra forgó	700	3500	2,38
HK 2P 45 51 ISRA	8,4	260	280	300	95	49,1	balra forgó	700	3500	2,48
HK 2P 45 52 ISRA	8,4	260	280	300	95	49,1	jobbra forgó	700	3500	2,48
HK 2P 47 51 ISRA	10,8	260	280	300	99	45,8	balra forgó	700	3500	2,58
HK 2P 47 52 ISRA	10,8	260	280	300	99	45,8	jobbra forgó	700	3500	2,58
HK 2P 49 51 ISRA	14,4	250	270	290	105	45,8	balra forgó	700	3500	2,78
HK 2P 49 52 ISRA	14,4	250	270	290	105	45,8	jobbra forgó	700	3500	2,78
HK 2P 51 51 ISRA	16,8	230	250	270	109	45,8	balra forgó	700	3500	2,88
HK 2P 51 52 ISRA	16,8	230	250	270	109	45,8	jobbra forgó	700	3500	2,88
HK 2P 53 51 ISRA	19,2	210	230	250	113	45,8	balra forgó	700	3000	2,98
HK 2P 53 52 ISRA	19,2	210	230	250	113	45,8	jobbra forgó	700	3000	2,98
HK 2P 55 51 ISRA	22,8	200	220	240	119	53,3	balra forgó	700	3000	3,13
HK 2P 55 52 ISRA	22,8	200	220	240	119	53,3	jobbra forgó	700	3000	3,13

VFU = szállítási mennyiség fordulatonként – p1 = tartós nyomás – p2 = üzemi nyomás – p3 = legmagasabb nyomás

Tartozék

GF LK	Szivattyúcsatlakozás (4-lyukas)
GF LK M	Szivattyúcsatlakozás (4-lyukas)
W VA W90	Csavarzat, 90°-os könyök

Az alapos ellenőrzések ellenére nem tudunk minden hibát kizárni és ezért nem vállalunk felelősséget a megadott adatokért.