HK EPMT

EPMT Gerollermotor

Tulajdonságok

Csatlakozás	Olajcsatlakozó: A + B = G 3/4 "; szivárgó olaj = G 1/4"
Kivitel	standard változat Type "C" with standard seal Four hole flange bolt circle 160 Tengely Ø 40mm, hossz 79mm
Bementi- és visszafolyó ág nyomása szivárgó olaj vezetékkel max.	210 bar

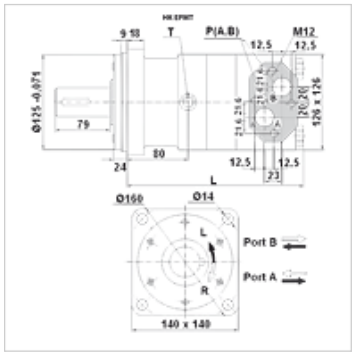

Megjegyzés

Ajánljuk általánosan a szivárgóolaj vezeték csatlakoztatását!

Cikk

Megnevezés	Átfolyt mennyiség, tömegáram max. (L/min)	beömlő nyílás térfogata (cc)	Fordulat-szám min. (rpm)	Fordulat-szám max. (rpm)	Forg. nyom. max. (N-m)	Nyomás-esés max. (bar)	Pmax. at 0-100 rpm (bar)	Pmax. at 100-300 rpm (bar)	Pmax. at 300 rpm (bar)	L (mm)	Töm-eg (kg)
HK EPMT 160 C	100	161,1	10	625	470	200	75	40	20	190	20,0
HK EPMT 200 C	125	201,4	10	625	590	200	75	40	20	195	22,5
HK EPMT 250 C	125	251,8	10	500	730	200	75	40	20	201	21,5
HK EPMT 315 C	125	326,3	10	380	950	200	75	40	20	211	22,0
HK EPMT 400 C	125	410,9	10	305	1080	180	75	40	20	221	23,0
HK EPMT 500 C	125	523,6	10	240	1220	160	75	40	-	235	24,0

max. pressure on shaft seal (without leak oil line) or pressure in leak oil line – forgatónyomaték értékek és nyomásesés tartós üzem esetében érvényesek – pmax. = max. nyomás

Tartozék

HK V0 590	Schock-szelep

Pótalkatrészek

HK EP DS	tömítéskészlet hidraulikus motorokhoz