HK GEH ZP16 DB ST

Szelepház ZP NG16 nyomásszabályozó szelephez, SAE 2-utas, acél

Tulajdonságok

Tömítési forma	O-gyűrű tömítés
Anyag	Acél
Üzemi nyomás	max. 350 bar



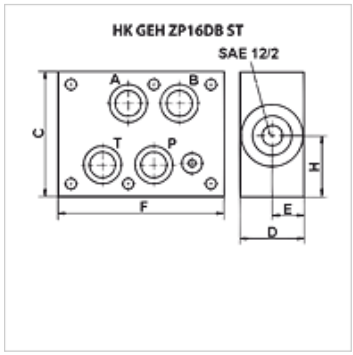

Cikk

Megnevezés	Csatlakozás	C (mm)	D (mm)	E (mm)	F (mm)	H (mm)	csatornában hat	szeleptípushoz	Tömeg (kg)
HK GEH ZP16 DB 12 AT	Cetop 07 NG 16	90	40	20	120	45	A + T	HKRVPS12NS0 - SAE12/2 1 1/16-12UNF-2B	3,4
HK GEH ZP16 DB 12 PT	Cetop 07 NG 16	90	40	20	120	45	P + T	HKRVPS12NS0 - SAE12/2 1 1/16-12UNF-2B	3,4

Az alapos ellenőrzések ellenére nem tudunk minden hibát kizárni és ezért nem vállalunk felelősséget a megadott adatokért.