HK K1 CON

Fogaskerék szivattyú, méret: 1 K1 CON

Tulajdonságok

Kivitel	BH háztípus (rögzítés jobbra fent és balra lent)
Szívóoldal csatlakozásának fedele	G 3/8”
nyomásoldal csatlakozásának karimája	Ø 9.25 (Quadring 9.25x1.78 NBR 70Sh)
Anyag	ház: Alumínium Előkarima, zárófedél: Alumínium



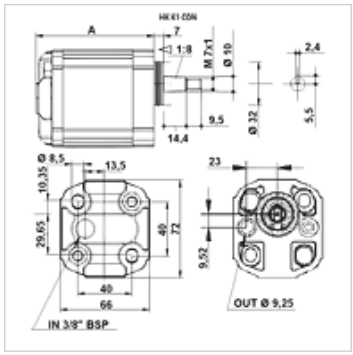

Leírás

Európai standard szivattyú – csatlakozó furat kiosztás 40 x 40 – Ø 32 – kúposság1:8

Cikk

Megnevezés	VFU (ccm) (cc)	p1 max. (bar)	p2 max. (bar)	p3 max. (bar)	A (mm)	Forgásirány	Fordulatszám min. (rpm)	Fordulatszám max. (rpm)	Tömeg (kg)
HK K 10 CON	0,92	220	240	280	77,1	balra forgó	700	6000	0,80
HK K 11 CON	1,17	220	250	290	78,0	balra forgó	700	6000	0,83
HK K 12 CON	1,56	220	250	290	79,5	balra forgó	700	6000	0,85
HK K 13 CON	2,08	220	250	290	81,5	balra forgó	700	6000	0,89
HK K 14 CON	2,60	220	250	290	83,5	balra forgó	700	6000	0,90
HK K 15 CON	3,12	220	260	300	85,5	balra forgó	700	6000	0,93
HK K 16 CON	3,64	220	260	300	87,5	balra forgó	700	6000	0,96
HK K 17 CON	4,16	220	260	300	89,5	balra forgó	700	6000	0,98
HK K 18 CON	4,94	220	260	300	92,5	balra forgó	700	6000	1,01
HK K 19 CON	5,85	220	260	300	96,0	balra forgó	700	5000	1,08
HK K 19 A CON	6,50	220	260	300	97,5	balra forgó	700	5000	1,09
HK K 20 CON	7,54	210	230	260	102,5	balra forgó	700	5000	1,10
HK K 21 CON	9,88	190	210	230	111,5	balra forgó	700	4000	1,20

VFU = szállítási mennyiség fordulatonként – p1 = tartós nyomás – p2 = üzemi nyomás – p3 = legmagasabb nyomás

Az alapos ellenőrzések ellenére nem tudunk minden hibát kizárni és ezért nem vállalunk felelősséget a megadott adatokért.