HK SH

Üreges dugattyús munkahenger 700 bar

Tulajdonságok

Kivitel	Hengerfej, edzett Dugattyúk, keménykrómozott Rugóerős visszahúzás
Üzemi nyomás	max. 700 bar
Anyag	Acél
Szállítás terjedelme	gyorscsatlakozóval, 3/8"-18 NPT karmantyú



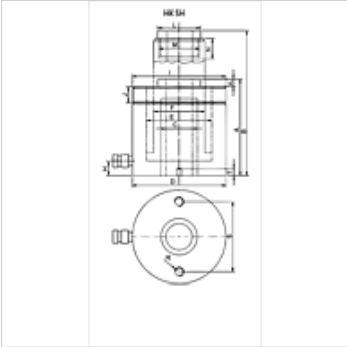

Megjegyzés

Attention: Please observe separate safety precautions for working with 700 bar equipment (see technical information)!

Leírás

Az üreges dugattyús munkahengert nyomó és húzó üzemben használják.
Egyszerű rögzítés a hengerházban menet segítségével
Merülő szűrők a szennyeződések elkerülésére
Kicserélhető rátét

Cikk

Megnevezés			Lök-et	felül-et	A	B	C	D	E	F	H	I	J	K	L	M	N	R	S	T	térfogat, terjedelem	Tö-meg
	(kN)	(t)	(mm)	(cm2)	(mm)	(mm)	(mm)	(mm)	(mm)	(mm)	(mm)		(mm)	(mm)	(mm)		(mm)		(mm)	(mm)	(cc)	(kg)
HK SH 01204	121,0	12	40	17,6	124	164	20,5	75	55	40	19	2.3/4" -16	30	2,5	55	M28 x 1,5	7	5/16" -18	50,8	12	70	4,0
HK SH 01208	121,0	12	76	17,6	176	252	20,5	75	55	40	19	2.3/4" -16	30	2,5	55	M28 x 1,5	18	5/16" -18	50,8	12	134	4,8
HK SH 02215	217,0	22	150	32,0	318	468	27,0	105	75	56	23	3.7/8" -12	38	2,5	48	1.9/16"-16	8	3/8" -16	83,0	15	474	18,0
HK SH 03006	301,8	30	64	44,0	197	261	33,4	120	90	68	26	4.1/2" -12	42	4,0	55	1.13/16" -16	22	3/8" -16	92,2	17	281	13,2
HK SH 03015	301,8	30	150	44,0	322	472	33,0	120	90	68	26	4.1/2" -12	42	4,0	55	1.13/16" -16	9	3/8" -16	92,0	17	660	23,5
HK SH 06008	578,2	60	76	84,2	253	329	54,0	165	125	95	31	6.1/4" -12	48	4,0	80	2.3/4" -16	22	1/2" -13	130,3	14	640	32,3

Az alapos ellenőrzések ellenére nem tudunk minden hibát kizárni és ezért nem vállalunk felelősséget a megadott adatokért.