HK STX

Egyszeres működésű, 700 bar nyomású lapos henger biztosító anyával

Tulajdonságok

Kivitel	Hengerfej, edzett Dugattyúk, keménykrómozott max. löket 50 mm Visszahúzás terheléssel biztosítóanyával, a teher mechanikus megtartásához
Üzemi nyomás	max. 700 bar
Anyag	Acél
Szállítás terjedelme	gyorscsatlakozóval, 3/8"-18 NPT karmantyú



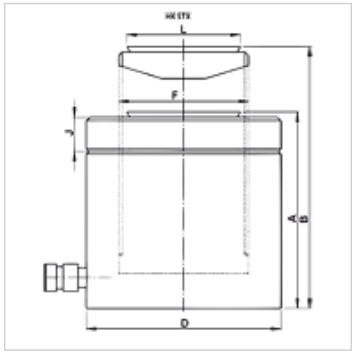

Megjegyzés

Attention: Please observe separate safety precautions for working with 700 bar equipment (see technical information)!

Leírás

A lapos hengerek egyesítik a kompakt szerkezetet a maximális lökettel. Ideális szűk helyekre.
Ügyeljen arra, hogy oldalirányú erőt ne vigyen át a vezetőgyűrűre.
Lapos, kompakt kivitel
Merülő szűrők a szennyeződések elkerülésére
Minden henger mozgatható nyomóidommal, valamint a speciális rétegezéssel a nagyobb korrózióvédelemért.

Cikk

Megnevezés	(kN)	(t)	Löket (mm)	felület (cm2)	A (mm)	B (mm)	D (mm)	F	J (mm)	L (mm)	térfogat, terjedelem (cc)	Tömeg (kg)
HK STX 05005	486,0	50	50	70,8	125	175	120	Tr 95 x 4	21,0	92,0	355	11
HK STX 14004	1380,0	140	45	200,9	148	193	205	Tr 160 x 6	38,0	147,5	905	39

Tartozék

NY 2100	Thermoplast nagynyomású tömlő
GKS	Gumi megtörés elleni védelem
PNY 2100 HN	Nagynyomású csőszerelvény csőcsonk, AGN
PHY 2100	Nagynyomású csőszerelvény foglalat, NY 2100
SKL HN SP	Menetes csatlakozó - szabad fél
SKL ZUBS SP	Porvédő SKL...SP-hez
SKF IN SP	Menetes csatlakozó - fix fél
SKF ZUBS SP	Porvédő SKF...SP-hez

Az alapos ellenőrzések ellenére nem tudunk minden hibát kizárni és ezért nem vállalunk felelősséget a megadott adatokért.