HK SZ
SZ lengőcsap

Tulajdonságok

Anyag	ST 52.3 (FE510)



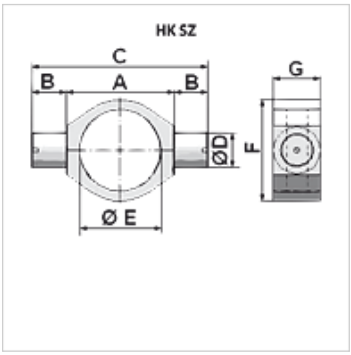

Megjegyzés

ØE tűréshatára: <= 100: +0,2; ØE tűréshatára: > 100: +0,4
Az alaptestet és csapokat külön szállítjuk, így ezeket még fel kell hegeszteni

Cikk

Megnevezés	A (mm)	B (mm)	C (mm)	F (mm)	G (mm)	Ø D (mm)	Ø E (mm)	Tömeg (kg)
HK SZ 80	132	40	212,0	133	50	40	95	3,8
HK SZ 100	160	50	260,0	159	65	50	115	5,1

Az alapos ellenőrzések ellenére nem tudunk minden hibát kizárni és ezért nem vállalunk felelősséget a megadott adatokért.