HK TEHM

Beépített fűtés tapadó mágnesekkel

Tulajdonságok

Kivitel	belső hőszabályozó (előbeállítás: 20°C)
Szállítás terjedelme	3 pólusú csatlakozó-kábellel és M20x1,5 kábel-csavarkötéssel
Alkalmazás	hidraulikafolyadék felmelegítéséhez



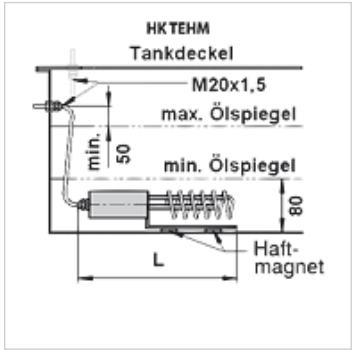

Leírás

a folyadékszint alatti vízszintes vagy függőleges elhelyezéshez
meglévő berendezések egyszerűen kiegészíthetők, az hidraulikafolyadékot nem szükséges leengedni.
Kapcsolási pontosság ±3 %
Hidraulikafolyadékok felületi hőterhelése 1,2 W/cm2

Cikk

Megnevezés	Fűtőteljesítmény (W)	merülési mélység (mm)	L (mm)	Feszültség	Tömeg (kg)
HK TEHM 1000	1000	1000	400	230 V	1,65

Az alapos ellenőrzések ellenére nem tudunk minden hibát kizárni és ezért nem vállalunk felelősséget a megadott adatokért.