# HK THERMO EJ

Hőmérséklet távadó a szint- és hőkapcsolóhoz

## Tulajdonságok

| | |
|---|---|
| **Kivitel** | Hőtranszmitter, PT 100-zal |
| **Üzemi feszültség** | 24 V DC |
| **Alkalmazás** | HK 64EJ szint- és hőmérsékletkapcsolóhoz |

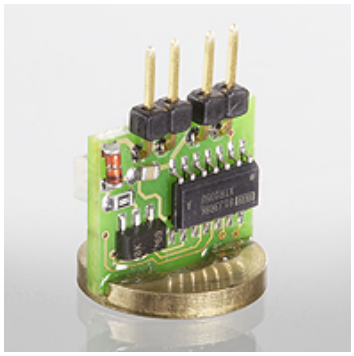

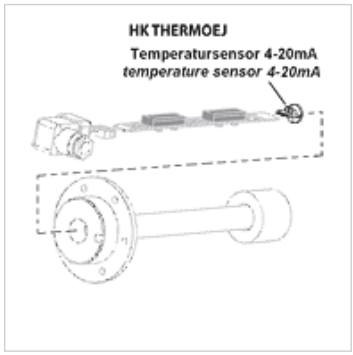


## Megjegyzés

Telepítését és konfekcionálását kizárólag képzett szakszemélyzet végezheti.
A szintérzékelőket vagy hőmérséklet-érzékelőket tisztán kell tartani és olajmentesen össze kell kötni az alaplappal.
A hőérzékelők kifogástalan működése miatt nagyon fontos, hogy a merülőcső fenekére légrés nélkül felfeküdjenek. Meg kell győződni arról, hogy az alaplapot ütközésig betolták-e a merülőcsőbe és rögzítették-e.

## Leírás

Kimeneti jel 4 - 20 mA
A H64EJ hőmérsékletkapcsoló összekötő vezetékének szereléséhez

## Cikk

| Megnevezés | Tömeg (kg) |
|---|---|
| **HK THERMOLOG 4EJ** | 0,2 |

## tarozék a követlező termékekhez

| | |
|---|---|
| **HK 64EJ** | HK 64EJ szint- és hőmérsékletkapcsoló |

*Az alapos ellenőrzések ellenére nem tudunk minden hibát kizárni és ezért nem vállalunk felelősséget a megadott adatokért.*