# HK TKT G
Zárófedél

## Tulajdonságok

| | |
|---|---|
| **Kivitel** | Légellátás nélkül |
| **Hőmérséklettartomány** | -25° C-tól +100° C-ig |
| **Anyag** | Műanyag |




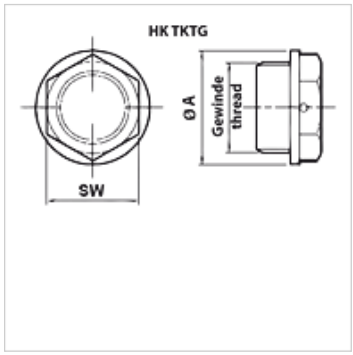


## Cikk

| Megnevezés | Menet | Külső Ø (mm) | SW (mm) | Felirat | Tömeg (kg) |
|---|---|---|---|---|---|
| **HK TKT G20 NOASF** | G 1/2” | 28 | 22 | OLAJ | 0,05 |

*Az alapos ellenőrzések ellenére nem tudunk minden hibát kizárni és ezért nem vállalunk felelősséget a megadott adatokért.*