HK W / HK X

Kézi szivattyú 700 bar

Tulajdonságok

Kivitel	Belső nyomáshatároló szelep
Üzemi nyomás	max. 700 bar
Csatlakozások	3/8" NPT belső menet



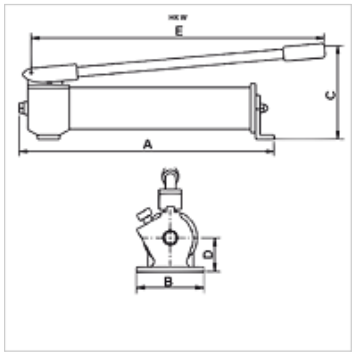

Megjegyzés

"W"-kézi szivattyúk egyszeres működésű hengerekhez, egy csatlakozó
"X"-kézi szivattyú vezérlőszeleppel kettős működtetésű hengerrel,
két csatlakozó
Attention: Please observe separate safety precautions for working with 700 bar equipment (see technical information)!

Leírás

Nagy olajvolumenű hengerekhez 2 fokozatú pumpa használata ajánlott
Kézi emelő a markolat elreteszelése után használható.

Cikk

Megnevezés	használható olajtérfogat (cc)	fokoz-atok	1 fokozat térfogata, terjedelme max. (cc)	2 fokozat térfogata, terjedelme max. (cc)	1 fokozat nyomása max. (bar)	2 fokozat nyomása max. (bar)	A (mm)	B (mm)	C (mm)	D (mm)	E (mm)	Tömeg (kg)
HK W 10707	660,0	1	2,6	-	700	-	500	100	150	40	560	5,0
HK W 20707	660,0	2	8,1	2,0	20	700	500	100	150	40	560	5,0
HK W 11207	1200,0	1	2,6	-	700	-	545	100	175	40	560	6,0
HK W 21207	1200,0	2	8,1	2,0	20	700	545	100	175	40	560	6,0
HK W 22307	2200,0	2	13,2	2,2	20	700	560	106	210	55	560	11,0
HK X 02307	2200,0	2	13,2	2,2	20	700	625	106	210	55	560	14,0

Tartozék

NY 2100	Thermoplast nagynyomású tömlő
GKS	Gumi megtörés elleni védelem
PNY 2100 HN	Nagynyomású csőszerelvény csőcsonk, AGN
PHY 2100	Nagynyomású csőszerelvény foglalat, NY 2100
SKL HN SP	Menetes csatlakozó - szabad fél
SKL ZUBS SP	Porvédő SKL...SP-hez
SKF IN SP	Menetes csatlakozó - fix fél
SKF ZUBS SP	Porvédő SKF...SP-hez

Az alapos ellenőrzések ellenére nem tudunk minden hibát kizárni és ezért nem vállalunk felelősséget a megadott adatokért.