WA VC RG

Csatlakozó elem ... VC, vörös öntvény

Tulajdonságok

Alkalmazási terület	csatlakozó armatúra fémtömlőkhöz
Csatlakozás 1	collos kúpos külső menet
1 tömítési forma	kúposan tömítő
Szabvány	DIN EN 10226 / ISO 7-1
Alkalmazás	forrasztott kivitel 200 °C-ig hőálló
Szerkezeti forma	egyenes
Kivitel	3 részes csavarzat
Anyag	vörös öntvény



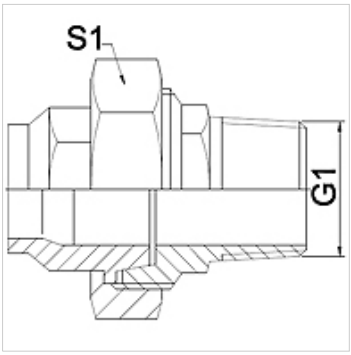

Megjegyzés

A megadott kulcsértékek irányértékek!

Rendelési útmutató

Más kivitelek külön kérésre

Cikk

Megnevezés	DN	G1	S1 (mm)
WA 013 VC RG	13	R 1/2"	28,0
WA 020 VC RG	20	R 3/4"	32,0
WA 025 VC RG	25	R 1"	42,0
WA 032 VC RG	32	R 1.1/4"	50,0
WA 040 VC RG	40	R 1.1/2"	55,0
WA 050 VC RG	50	R 2"	70,0

Termékváltozatok

WA VC	Csatlakozó elem ... VC, temperált öntvény, Temperöntvény
WA VC VA	Csatlakozó elem ... VC, VA, Nemesacél

Az alapos ellenőrzések ellenére nem tudunk minden hibát kizárni és ezért nem vállalunk felelősséget a megadott adatokért.