WA AOS VA

Csatlakozó elem ... AOS, VA

Tulajdonságok

Alkalmazási terület	csatlakozó armatúra fémtömlőkhöz
Csatlakozás 1	metrikus anyamenet
1 tömítési forma	24°-os külső kúp O-gyűrűvel
Szabvány	DIN 3865 ISO 8434-1
Rövidítés	DKOS
Szerkezeti forma	egyenes
Kivitel	nehéz
Anyag	Nemesacél



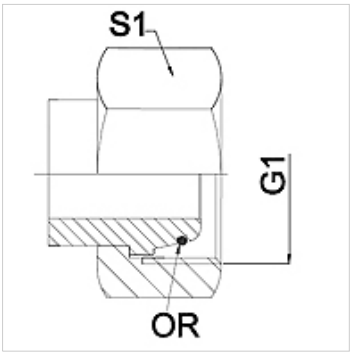

Megjegyzés

A megadott kulcsértékek irányértékek!

Rendelési útmutató

Más kivitelek külön kérésre

Cikk

Megnevezés	DN	PN (bar)	G1	Kivitel	S1 (mm)
WA 004 AOS VA	4	630	M 16 x 1,5	8S	19,0
WA 006 AOS VA	6	630	M 18 x 1,5	10 S	22,0
WA 008 AOS VA	8	630	M 20 x 1,5	12 S	24,0
WA 010 AOS VA	10	630	M 22 x 1,5	14 S	27,0
WA 013 AOS VA	13	400	M 24 x 1,5	16 S	30,0
WA 016 AOS VA	16	400	M 30 x 2	20 S	36,0
WA 020 AOS VA	20	400	M 36 x 2	25 S	46,0
WA 025 AOS VA	25	250	M 42 x 2	30 S	50,0
WA 032 AOS VA	32	250	M 52 x 2	38 S	60,0

Termékváltozatok

WA AOS	Csatlakozó elem ... AOS, acél, Acél (hegeszthető)

Az alapos ellenőrzések ellenére nem tudunk minden hibát kizárni és ezért nem vállalunk felelősséget a megadott adatokért.