# SWP
Szennylehúzó, SWP

## Tulajdonságok

| | |
|---|---|
| **Szerkezeti mód** | Szennylehúzó |
| **siklási sebesség max.** | 0,5 m/s |
| **Hőmérséklet min.** | -30 °C |
| **Hőmérséklet max.** | 80 °C |
| **Közegek** | Ásványi olajok |
| **Szerelés:** | nyitott horonyba préselik |
| **Kivitel** | Metrikus |
| **Anyag** | (1) Hüvely: Acél<br>(2) Szennylehúzó: PUR |
| **Alkalmazás** | Hidraulika |

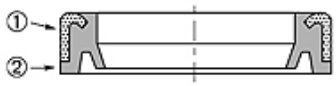


| Toleranz / Tolerance | | |
|---|---|---|
| d | D | L |
| h11 | H8 | +0,20<br>0 |

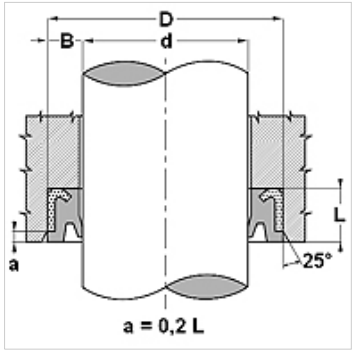


## Leírás

Csekély helyszükséglet
magas kopásállóság
földmunkagépekhez és nehéz munkakörülményekhez

## Cikk

| Megnevezés | d (mm) | D (mm) | L (mm) |
|---|---|---|---|
| **SWP 25 38** | 25,0 | 38,0 | 7,5 |
| **SWP 30 40** | 30,0 | 40,0 | 4,0 |
| **SWP 30 43** | 30,0 | 43,0 | 7,5 |
| **SWP 35 45** | 35,0 | 45,0 | 4,0 |
| **SWP 35 50** | 35,0 | 50,0 | 7,5 |
| **SWP 36 48** | 36,0 | 48,0 | 6,0 |
| **SWP 38 50** | 38,0 | 50,0 | 7,5 |
| **SWP 40 50** | 40,0 | 50,0 | 4,0 |
| **SWP 40 52** | 40,0 | 52,0 | 6,0 |
| **SWP 45 55** | 45,0 | 55,0 | 4,0 |
| **SWP 45 60** | 45,0 | 60,0 | 7,5 |
| **SWP 50 60** | 50,0 | 60,0 | 4,0 |
| **SWP 50 65** | 50,0 | 65,0 | 7,5 |
| **SWP 55 65** | 55,0 | 65,0 | 3,2 |
| **SWP 55 68** | 55,0 | 68,0 | 4,0 |
| **SWP 55 70** | 55,0 | 70,0 | 7,5 |
| **SWP 56 70** | 56,0 | 70,0 | 7,5 |
| **SWP 60 70** | 60,0 | 70,0 | 7,0 |
| **SWP 60 75-1** | 60,0 | 75,0 | 4,0 |
| **SWP 60 75** | 60,0 | 75,0 | 7,5 |
| **SWP 63 78** | 63,0 | 78,0 | 7,5 |
| **SWP 65 80-1** | 65,0 | 80,0 | 5,0 |
| **SWP 65 80** | 65,0 | 80,0 | 7,5 |
| **SWP 70 80** | 70,0 | 80,0 | 5,0 |
| **SWP 70 84** | 70,0 | 84,0 | 7,5 |
| **SWP 70 85-1** | 70,0 | 85,0 | 4,0 |
| **SWP 70 85** | 70,0 | 85,0 | 7,5 |
| **SWP 71 86** | 71,0 | 86,0 | 5,0 |
| **SWP 75 90** | 75,0 | 90,0 | 7,5 |
| **SWP 75 95** | 75,0 | 95,0 | 10,0 |
| **SWP 76 96** | 76,5 | 96,5 | 10,0 |
| **SWP 80 94** | 80,0 | 94,0 | 8,0 |
| **SWP 80 95-1** | 80,0 | 95,0 | 5,0 |
| **SWP 80 95** | 80,0 | 95,0 | 7,5 |
| **SWP 80 100** | 80,0 | 100,0 | 10,0 |
| **SWP 85 100** | 85,0 | 100,0 | 10,0 |
| **SWP 85 105** | 85,0 | 105,0 | 10,0 |
| **SWP 90 104** | 90,0 | 104,0 | 8,0 |
| **SWP 90 105** | 90,0 | 105,0 | 6,0 |
| **SWP 90 110** | 90,0 | 110,0 | 10,0 |
| **SWP 95 115** | 95,0 | 115,0 | 10,0 |
| **SWP 100 115-2** | 100,0 | 115,0 | 4,0 |
| **SWP 100 115-1** | 100,0 | 115,0 | 6,5 |

*Az alapos ellenőrzések ellenére nem tudunk minden hibát kizárni és ezért nem vállalunk felelősséget a megadott adatokért.*

# SWP
Szennylehúzó, SWP

HANSA-FLEX

## Cikk

| Megnevezés | d (mm) | D (mm) | L (mm) |
|---|---|---|---|
| **SWP 100 115** | 100,0 | 115,0 | 7,5 |
| **SWP 100 120** | 100,0 | 120,0 | 10,0 |
| **SWP 105 120** | 105,0 | 120,0 | 7,5 |
| **SWP 110 125** | 110,0 | 125,0 | 9,0 |
| **SWP 110 130** | 110,0 | 130,0 | 10,0 |
| **SWP 115 130** | 115,0 | 130,0 | 7,5 |
| **SWP 120 140** | 120,0 | 140,0 | 10,0 |
| **SWP 130 145** | 130,0 | 145,0 | 7,5 |
| **SWP 160 175** | 160,0 | 175,0 | 10,0 |

*Az alapos ellenőrzések ellenére nem tudunk minden hibát kizárni és ezért nem vállalunk felelősséget a megadott adatokért.*