HK PAM 014 R

Csővezetékbe építhető kézi szivattyú

Tulajdonságok

Anyag	Ház: Öntvény, belső részek acélból

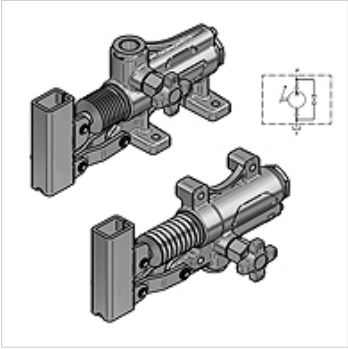

Megjegyzés

Ezeket a nyomásszabályozó szelepeket az alkalmazás helyén kell beállítani.

Rendelési útmutató

Figyelem! HKPAM0290000-s kézi emelőt is rendeljen!

Cikk

Megnevezés	Menet	Vdh (ccm) (cc)	Kivitel	p max. (bar)	Nyomás (30)* (bar)	Tömeg (kg)
HK PAM 014 20 00	1/2-3/8" IG	20	kézi ürítőcsappal	350	130	2,75
HK PAM 014 20 02	1/2-3/8" IG	20	kézi ürítőcsap és nyomásszabályzó szelep nélkül	350	130	2,70
HK PAM 014 20 04	1/2-3/8" IG	20	nyomásszabályozó szeleppel	350	130	2,90
HK PAM 014 40 00	1/2-1/2" IG	40	kézi ürítőcsappal	280	90	3,65
HK PAM 014 40 04	1/2-1/2" IG	40	nyomásszabályozó szeleppel	280	90	3,80

Vdh = szállítási mennyiség dupla emelésenként – nyomás (30)= létrehozott nyomás 30 daN kézi erő esetén standard emelővel

Tartozék

HK PAM Hebel	Emelő PAM kézi szivattyúhoz
HK PAM Faltenbalg	Harmonika a PAM kézipumpához