HK MPF TE

Csőtoldat visszafolyó szűrőhöz, MPF

Tulajdonságok

Anyag	Poliamid



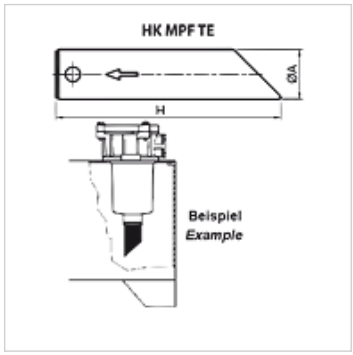

Leírás

A visszafolyó szűrő kimenetének meghosszabbításához a tartályban
a visszafolyó olaj örvénylésének csökkentése
egyénileg rövidíthető

Cikk

Megnevezés	szűrőtípushoz	Ø A (mm)	H (mm)	Tömeg (kg)
HK MPF TE25 A300	HK MPF 030 1	25	300	0,2
HK MPF TE32 A500	HK MPF 100 1-2	32	500	0,4
HK MPF TE40 A300	HK MPF 100 3-4	40	300	0,6
HK MPF TE40 A500	HK MPF 180 1-2	40	500	0,8

tarozék a követlező termékekhez

HK MPF GEH	Ház visszafolyó szűrőhöz MPF
HK MPF	Visszafolyó szűrő komplett

Az alapos ellenőrzések ellenére nem tudunk minden hibát kizárni és ezért nem vállalunk felelősséget a megadott adatokért.