HK V1 866

V1866 visszacsapó szelep

Tulajdonságok

Kivitel	kúpos zárófészekkel lezárható - kettős működtetésű
Anyag	ház: Horganyzott acél A belső részek edzett acélból
Üzemi nyomás	max. 350 bar
Csatlakozás	A1 and B1 with M18 x 1.5



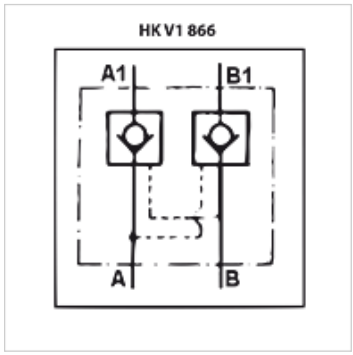

Cikk

Megnevezés	p max. (bar)	Nyitási nyomás (bar)	Felvezérlési arány	Q max. (L/min)	H (mm)	Tömeg (kg)
HK V1 866 0600	350	4,0	1:4,5	20	40	0,54

Az alapos ellenőrzések ellenére nem tudunk minden hibát kizárni és ezért nem vállalunk felelősséget a megadott adatokért.