CH3 FPM-C

V-gyűrűs tömítés dugattyúhoz CH3

Tulajdonságok

Szerkezeti mód	Dugattyú V-gyűrűs tömítés
Üzemi nyomás	400 bar-ig
siklási sebesség max.	0,5 m/s
Hőmérséklet min.	-30 °C
Hőmérséklet max.	150 °C
Közegek	Ásványi olajok Vizes emulziók
Szerelés:	többrészes dugattyúkra



Toleranz / Tolerance			
D	d	d1	L
H9 / e8	h11	0/-0,30	0/+0,30

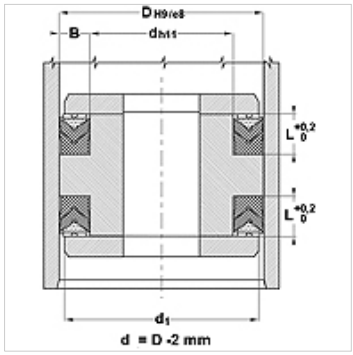

Leírás

Magas hőmérsékletállóság
Nehéz munkakörülményekhez, mint pl. ütésszerű nyomásváltozás.
Erős rezgés, rossz felületek.

Rendelési útmutató

Speciális üzemi feltételek esetén (folyadék, hőmérséklet, nyomás...) forduljon hozzánk.

Cikk

Megnevezés	D (mm)	d (mm)	L (mm)
CH3-100 FPM-C	100	80	21,2
CH3-140 FPM-C	140	115	25,8

Az alapos ellenőrzések ellenére nem tudunk minden hibát kizárni és ezért nem vállalunk felelősséget a megadott adatokért.