DAMPF AR MG

Sárgaréz AR gőzszelepek szorítópersellyel

Tulajdonságok

Alkalmazási terület	Forró vizes- vagy telített gőzös alkalmazások
Csatlakozás 1	BSP-anyamenet
1 tömítési forma	lapos tömítés
Üzemi nyomás	akár 18 bar-ig
Rövidítés	DKR-lap
Szabvány	DIN EN 14423 ISO 228/DIN 2999 menet-szabvány
Szállítás terjedelme	szorítóperselyekkel és tömítőgyűrűvel
Hőmérséklettartomány	Telített gőz +210 °C-ig Forró víz +120 °C-ig
Anyag	Sárgaréz Sajtolt sárgaréz szorítóperselyek



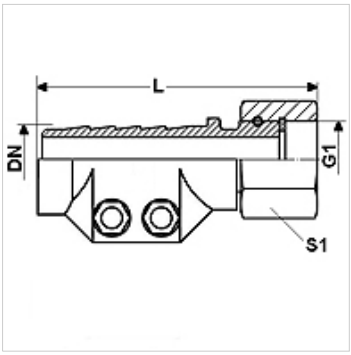

Cikk

Megnevezés	DN	Méret	coll	G1	L (mm)	Befogási tartomány (mm)	S1 (mm)
DAMPF 13 AR MG	12	8	1/2"	G 1/2" -14	88,0	24 - 26	27
DAMPF 19 AR MG	19	12	3/4"	G 3/4" -14	92,0	32 - 34	32
DAMPF 25 AR MG	25	16	1"	G 1" -11	93,0	39 - 41	41
DAMPF 32 AR MG	31	20	1.1/4"	G 1.1/4" -11	97,5	47 - 50	-
DAMPF 38 AR MG	38	24	1.1/2"	G 1.1/2" -11	120,0	53 - 56	55
DAMPF 50 AR MG	51	32	2"	G 2" -11	131,0	67 - 69	70

DN = névleges átmérő, névleges szélesség

Termékváltozatok

DAMPF AR	Acél AR gőzszelepek szorítópersellyel, Acél
DAMPF AR VA	Nemesacél AR gőzszelepek szorítópersellyel, Nemesacél

Az alapos ellenőrzések ellenére nem tudunk minden hibát kizárni és ezért nem vállalunk felelősséget a megadott adatokért.