TW-TUEG VA

Tartálykocsi-armatúra, nemesacél

Tulajdonságok

Alkalmazási terület	Tartálykocsik
Csatlakozás 1	Tömlőcsatlakozás
Csatlakozás 2	BSP-anyamenet
2 tömítési forma	lapratömítő
Szerkezeti mód	biztosító hevederrel
Szabvány	DIN EN 14 420-5
Szállítás terjedelme	PTFE lapos tömítéssel
Anyag	Nemesacél



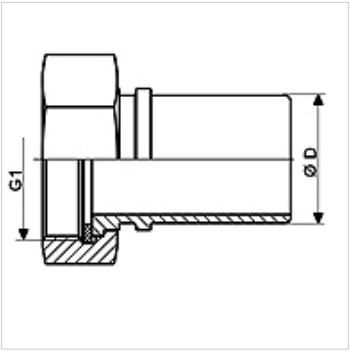

Cikk

Megnevezés	DN*	Ø D (mm)	G1	max. üzemi nyomás (bar)
TW-TUEG 12 13 VA	13	13,4	G 1/2" -14	16
TW-TUEG 34 19 VA	19	19,4	G 3/4" -14	16
TW-TUEG 10 25 VA	25	25,4	G 1" -11	16
TW-TUEG 114 32 VA	32	32,4	G 1.1/4" -11	16
TW-TUEG 112 38 VA	38	38,4	G 1.1/2" -11	16
TW-TUEG 20 50 VA	50	50,4	G 2" -11	16
TW-TUEG 212 63 VA	63	63,4	G 2.1/2" -11	16
TW-TUEG 30 75 VA	75	75,4	G 3" -11	16
TW-TUEG 40 100 VA	100	100,4	G 4" -11	16

DN = névleges átmérő, névleges szélesség

Termékváltozatok

TW-TUEG MG	Tartálykocsi armatúra, sárgaréz, Sárgaréz

Tartozék

KS AL	Szorítópersely alumíniumból
KS FIX AL	Szorítópersely, alumínium

tarozék a követlező termékekhez

TW	Tartálykocsi tömlő
TW OW	Tartálykocsi tömlő spirálerősítés nélkül

Az alapos ellenőrzések ellenére nem tudunk minden hibát kizárni és ezért nem vállalunk felelősséget a megadott adatokért.