HK HM BMS

BMS CN Gerollermotor

Tulajdonságok

Csatlakozás	Olajcsatlakozó: A + B = G 1/2"; szivárgó olaj = G 1/4"
Kivitel	Economy variant always connect drain line Four hole flange bolt circle 106,4 Tengely Ø 32mm
Bemenő- és visszafolyó ág nyomása szivárgó olaj vezetékkel max.	210 bar



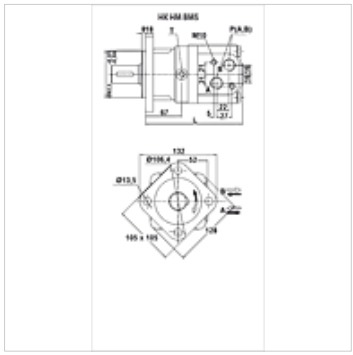

Megjegyzés

Ajánljuk általánosan a szivárgóolaj vezeték csatlakoztatását!

Cikk

Megnevezés	Átfolyt mennyiség, tömegáram max. (L/min)	beömlő nyílás térfogata (cc)	Fordulat-szám min. (rpm)	Fordulat-szám max. (rpm)	Forg. nyom. max. (N-m)	Nyomás-esés max. (bar)	Pmax. at 0-100 rpm (bar)	Pmax. at 100-300 rpm (bar)	Pmax. at 300 rpm (bar)	L (mm)	Töm-eg (kg)
HK HM BMS 080	65	80,5	10	810	194	175	100	50	20	167	9,8
HK HM BMS 100	75	100,5	10	750	242	175	100	50	20	170	10,0
HK HM BMS 125	75	126,3	8	600	303	175	100	50	20	175	10,3
HK HM BMS 160	75	160,8	8	470	358	160	100	50	20	181	10,7
HK HM BMS 200	75	200,9	8	375	438	160	100	50	20	188	11,1
HK HM BMS 250	75	252,6	8	300	440	125	100	50	-	197	11,6
HK HM BMS 315	75	321,5	8	240	530	125	100	50	-	208	12,3
HK HM BMS 400	75	401,9	8	180	562	100	100	50	-	222	13,2

max. pressure on shaft seal (without leak oil line) or pressure in leak oil line – forgatónyomaték értékek és nyomásesés tartós üzem esetében érvényesek – pmax. = max. nyomás

Tartozék

HK V0 590	Schock-szelep

Pótalkatrészek

HK HM BM DS	Tömítéskészlet a CN hidraulikus bolygóműves motorhoz

Az alapos ellenőrzések ellenére nem tudunk minden hibát kizárni és ezért nem vállalunk felelősséget a megadott adatokért.