# K-WTEH 3-TLG PC SCHU H ABL STANDARD

Service units with polycarbonate bowl, bowl guard and semi-automatic drain valve

## Tulajdonságok

| | |
|---|---|
| **Bemeneti nyomás** | Max. 16 bar (polycarbonate bowl / bowl guard), Max. 25 bar (metal bowl) |
| **Szabályozási tartomány** | 0.5 to 10 bar (polycarbonate bowl / bowl guard)0.5 to 16 bar (metal bowl) |
| **Közeghőmérséklet** | max. 60 °C |
| **Környezeti hőmérséklet** | Max. 60 °C |
| **Pórusméret a szűrőelemben** | 5 µm (G 1/4 / G 3/8 / G 1/2), 40 µm (G 3/8 / G 3/4 / G 1 / G 1 1/4 / G 1 1/2) |
| **Tömítő anyag** | NBR |
| **ház** | Die-cast zinc / Aluminium, painted silver |
| **Cseppfeltét** | PA (polycarbonate bowl), Zinc-glass-NBR (metal bowl) |
| **Átáramlási érték mérés** | At P1 = 8 bar, P2 = 6 bar and pressure drop Δp = 1 bar |
| **További információk** | User manual on request |



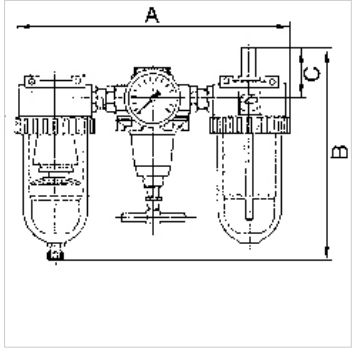


## Leírás

Three-piece service units consisting of a reversible diaphragm pressure regulator, independent of inlet pressure, with self-relieving design, centrifugal separator and proportional lubricator.

## Cikk

| Megnevezés | Menet | Átfolyt mennyiség, tömegáram (L/min) | A (mm) | B | C (mm) | DN | Ø Nyomásmérő |
|---|---|---|---|---|---|---|---|
| **K- 07 25 14 51** | G 1/4 | 600 | 172,0 | 182,6 mm | 51,0 | 6 | 50 |
| **K- 07 25 14 58** | G 3/8 | 600 | 185,0 | 182,6 mm | 51,0 | 6 | 50 |
| **K- 07 25 14 61** | G 3/8 | 1400 | 232,0 | 196,7 mm | 51,0 | 6 | 50 |
| **K- 07 25 14 64** | G 1/2 | 3200 | 259,0 | 223,4 mm | 55,0 | 15 | 63 |
| **K- 07 25 14 67** | G 3/4 | 3200 | 302,0 | 227,9 mm | 58,0 | 20 | 63 |
| **K- 07 25 14 70** | G 1 | 3200 | 302,0 | 227,9 mm | 58,0 | 25 | 63 |
| **K- 07 25 14 73** | G 1 1/4 | 5000 | 395,0 | 313,4 mm | 70,0 | 25 | 63 |
| **K- 07 25 14 76** | G 1 1/2 | 5000 | 395,0 | 313,4 mm | 70,0 | 35 | 63 |

## Pótalkatrészek

| | |
|---|---|
| **K-HALTERBAUSATZ STANDARD** | Holder |
| **K-SCHUTZKORB G** | Protective cage |
| **K-VERSCHLEI-SATZ** | Set of wearing parts |
| **K-FILTERELEMENT** | Filter element |
| **K-TROPFAUFSATZ POLYCARBO** | Drip attachment polycarbonate |
| **K-LOESBARE DOPPELNIPPEL MS** | Double nipples |
| **K-XV AGM MS NI** | Double nipples, parallel male thread, nickel-plated brass |
| **K-RD NIPPEL MS NI** | Reducing nipples - nickel-plated brass |
| **K-TROPFAUFSATZ METALL** | Drip attachment metal |
| **K-ABLASSVENTIL AUTO** | Fully-automatic drain valve with Adapter G 1/8 |
| **K-AUTOMAT ABLASSVENTIL** | Automatic drain valve |

*Az alapos ellenőrzések ellenére nem tudunk minden hibát kizárni és ezért nem vállalunk felelősséget a megadott adatokért.*