# K-FI REGL PC-BEHAEL MANO VARIOBLOC

Filter regulators with polycarbonate bowl and pressure gauge

HANSA FLEX

## Tulajdonságok

| | |
|---|---|
| **Bemeneti nyomás** | Max. 16 bar (polycarbonate bowl), Max. 20 bar (metal bowl) |
| **Közeghőmérséklet** | max. 50 °C |
| **Környezeti hőmérséklet** | Max. 50 °C (polycarbonate bowl), Max. 80 °C (metal bowl) |
| **Pórusméret a szűrőelemben** | 40 µm |
| **Tömítő anyag** | NBR |
| **Rugóburkolat** | POM |
| **ház** | Die-cast zinc |
| **Membrán** | NBR |
| **Drain valve** | Manual |
| **Átáramlási érték mérés** | At P1 = 10 bar, P2 = 6 bar and pressure drop Δp = 1 bar |



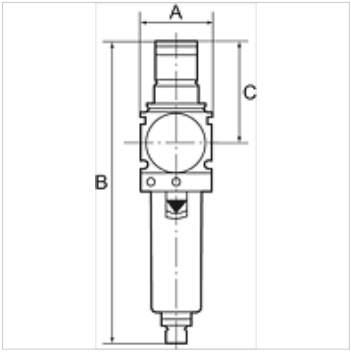


## Megjegyzés

További adatokért vegye fel a kapcsolatot.

## Leírás

Reversible diaphragm pressure regulators, independent of inlet pressure, with self-relieving design, combined with a centrifugal separator. The pressure setting can be locked by pushing the knob down. Approved series in modern industrial design, with the following key benefits: Simple handling, Convenient modular assembly thanks to innovative fasteners, Excellent flow values.

## Rendelési útmutató

Filter regulators are also available with bowl guard or metal bowl. Filter regulators are also available in lockable version. Please ask for more information.

## További információk

Filter regulators are also available with bowl guard or metal bowl. Filter regulators are also available in lockable version. Please ask for more information.

## Cikk

| Megnevezés | Menet | Szabályozási tartomány | Átfolyt mennyiség, tömegáram (L/min) | A (mm) | B | C (mm) |
|---|---|---|---|---|---|---|
| **K- 07 25 06 85** | G 1/4 | 0.5 - 10 bar | 2000 | 48,0 | 203,0 mm | 68,0 |
| **K- 07 25 06 87** | G 3/8 | 0.5 - 10 bar | 3000 | 48,0 | 203,0 mm | 68,0 |
| **K- 07 25 06 89** | G 1/2 | 0.5 - 10 bar | 5500 | 70,0 | 273,0 mm | 98,0 |
| **K- 07 25 06 91** | G 3/4 | 0.5 - 10 bar | 6500 | 70,0 | 273,0 mm | 98,0 |
| **K- 07 25 06 93** | G 1 | 0.5 - 10 bar | 6500 | 124,0 | 273,0 mm | 98,0 |

## Pótalkatrészek

| | |
|---|---|
| **K-VERSCHLEI-SATZ VARIOBLOC** | Set of wearing parts |
| **K-ERSATZBEHAELTER VARIOBLOC POLY** | Spare tank Polycarbonat |
| **K-FILTERELEMENT VARIOBLOC** | Filter element |
| **K-ABLASSVENTIL AUTO** | Fully-automatic drain valve with Adapter G 1/8 |

*Az alapos ellenőrzések ellenére nem tudunk minden hibát kizárni és ezért nem vállalunk felelősséget a megadott adatokért.*