K-STOPPVENTILE STECK

Stop valves, ports 2 and 3 with plug connection

Tulajdonságok

Munkanyomás	Max. 10 bar
Vezérlőnyomás	1 - 5 bar, depending on operating pressure
Közeghőmérséklet	max. 70 °C
Beépítés helyzet	Any. Ring pieces can still be rotated 360° after the valve has been tightened
Tömítő anyag	Perbunan



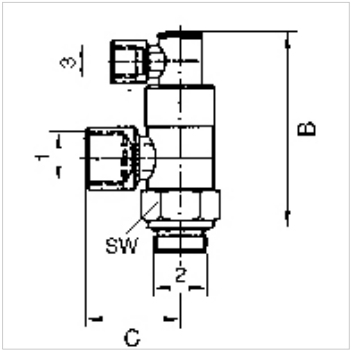

Megjegyzés

További adatokért vegye fel a kapcsolatot.

Leírás

For high-speed positioning and stop functions as well as emergency switching (e.g. emergency stop). If a control signal is present at port 3, air can flow to and from the cylinder. If no control signal is present, the air flow to and from the cylinder is shut off, causing the cylinder to stop in the required position. Stop valves are screwed directly onto the cylinder instead of the normal pipe connections.

Cikk

Megnevezés	Port 1	Port 2	3 csatlakozás	Anyag	B (mm)	C (mm)
K- 07 15 20 50	G 1/8	6 mm	4 mm	Nickel-plated brass	52,0	25,0
K- 07 15 20 49	G 1/4	6 mm	4 mm	Nickel-plated brass	58,0	28,0
K- 07 15 20 51	G 3/8	8 mm	4 mm	Nickel-plated brass	63,0	32,0
K- 07 15 20 48	G 1/2	12 mm	4 mm	Nickel-plated brass	72,0	41,0

Az alapos ellenőrzések ellenére nem tudunk minden hibát kizárni és ezért nem vállalunk felelősséget a megadott adatokért.