K-SCHALLDAE SINTERBR SCHLITZ

Silencers, sintered bronze, slotted

Tulajdonságok

Üzemi nyomás	0 - 8 bar
Üzemi hőmérséklet	-10 °C to +250 °C
Zajszint 6 bar	71 ~ 108 dB(A)



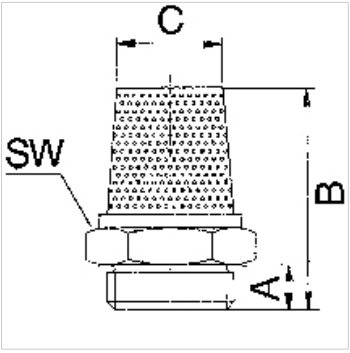

Megjegyzés

További adatokért vegye fel a kapcsolatot.

Leírás

For reducing the exhaust noise generated by pneumatic equipment.

Cikk

Megnevezés	Menet	A (mm)	B (mm)	C (mm)
K- 07 40 34 83	G 1/8	5,5	21,0	8,0
K- 07 40 34 84	G 1/4	8,5	27,0	10,0
K- 07 40 34 85	G 3/8	11,0	36,0	15,0
K- 07 40 34 86	G 1/2	11,0	44,0	19,0
K- 07 40 46 95	G 3/4	12,0	65,0	20,0
K- 07 40 46 96	G 1	15,0	75,0	26,5

Az alapos ellenőrzések ellenére nem tudunk minden hibát kizárni és ezért nem vállalunk felelősséget a megadott adatokért.