K-DRV 1
Unidirectional flow control valves

Tulajdonságok

Üzemi nyomás	max. 10 bar
Üzemi hőmérséklet	Max. 70 °C
Tömítő anyag	NBR
ház	Aluminium
Belső alkatrészek	Aluminium/Brass



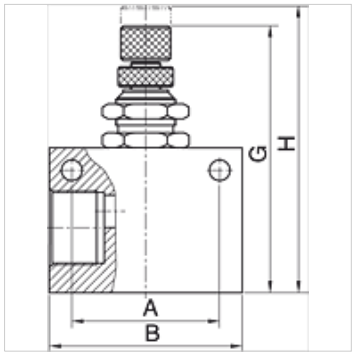

Megjegyzés

További adatokért vegye fel a kapcsolatot.

Cikk

Megnevezés	Menet	A (mm)	B (mm)	G (mm)	H (mm)
K- 07 30 12 32	G 1/8	22,0	32,0	46,90	52,3
K- 07 30 12 33	G 1/4	26,0	36,0	50,80	56,3
K- 07 30 12 34	G 3/8	35,0	50,0	65,00	74,0
K- 07 30 12 35	G 1/2	35,0	50,0	65,00	74,0

Az alapos ellenőrzések ellenére nem tudunk minden hibát kizárni és ezért nem vállalunk felelősséget a megadott adatokért.