K-BEFESTIGUNGSELEMENTE PF3W

mounting element PF3W

Tulajdonságok

Sorozat	PF3W
További információk	Accessories for Digital Flow Switch PF3W



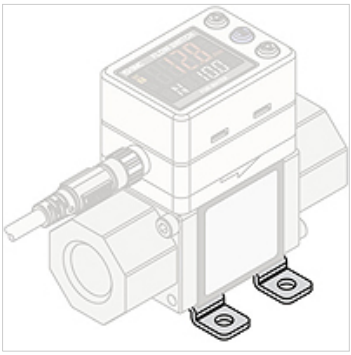

Leírás

Mount, for PF3W704/720, including 4 self-tapping screws (3 x 8)

Cikk

Megnevezés	Kivitel	Meghatározás
K- 07 60 00 26	including 4-tapping screws (3 x 8)	Mounting element for PF3W704/720
K- 07 60 00 27	including 4-tapping screws (3 x 8)	Mounting element for PF3W740
K- 07 60 00 28	including 4-tapping screws (4 x 10)	Mounting element for PF3W711

Az alapos ellenőrzések ellenére nem tudunk minden hibát kizárni és ezért nem vállalunk felelősséget a megadott adatokért.