SRDK MG
Giunto conico doppio

Caratteristiche

Tipo	Anello biconico
Norma	DIN 3862
Campo di impiego	Per dadi per raccordi A DIN 3870 e relative viti DIN 3871
Materiale	Ottone

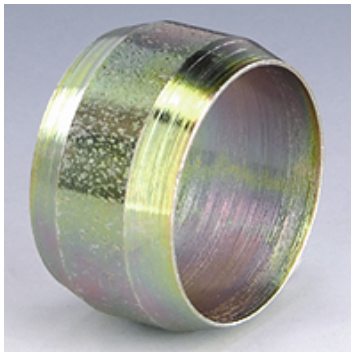

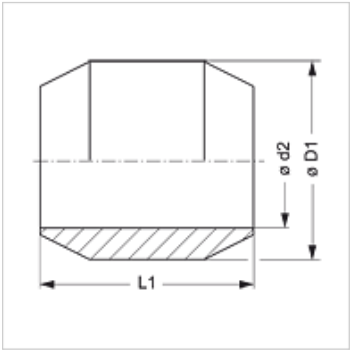

Descrizione
Per dadi per raccordi A DIN 3870 e relative viti DIN 3871.

Articolo

Denominazione	Ø D1 (mm)	Ø d2 (mm)	L1 (mm)
SRDK 04 MG	6	4	5,5
SRDK 05 MG	7	5	6,0
SRDK 06 MG	8	6	6,5
SRDK 08 MG	10	8	6,5
SRDK 10 MG	12	10	7,5
SRDK 12 MG	14	12	8,0
SRDK 15 MG	18	15	9,0
SRDK 18 MG	20	18	9,0

Ø d2 = diametro esterno del tubo

Varianti dei prodotti

SRDK	Giunto conico doppio, Acciaio

Nonostante il più attento esame non si possono escludere eventuali errori ed omissioni, non ci assumiamo alcuna responsabilità per le indicazioni contenute.