# NVM ED

Manicotto filettato maschio

HANSA FLEX

## Caratteristiche

| | |
|---|---|
| **Attacco 1** | Filetto esterno metrico cilindrico |
| **Tenuta 1** | Forma E |
| **Attacco 2** | Manicotti non premontati |
| **Tenuta 2** | Attacco anello di serraggio |
| **Tipo** | Manicotto filettato maschio |
| **Forma costruttiva** | diritto |
| **Norma** | DIN 2353<br>ISO 8434-1 |
| **Entità della fornitura** | Tronchetto (senza dado e anello di serraggio) |
| **Materiale** | Acciaio |
| **Protezione superficiale** | con rivestimento elettrolitico |

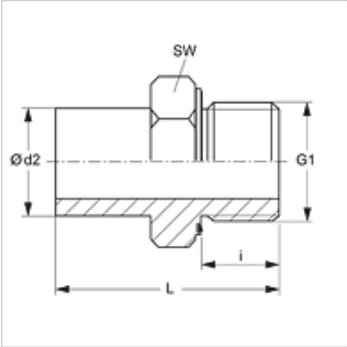


## Nota

Le istruzioni per montaggio, installazione, pressioni e temperature d'esercizio ammesse possono essere desunte dalle informazioni tecniche per i raccordi filettati dei tubi.

## Articolo

| Denominazione | Serie | Pressione d'esercizio in bar: | Ø d2 (mm) | G1 | i (mm) | L (mm) | SW (mm) |
|---|---|---|---|---|---|---|---|
| **NVM NW 04 L ED** | L | PN 315 | 6 | M 10 x 1 | 8 | 32,5 | 14 |
| **NVM NW 06 L ED** | L | PN 315 | 8 | M 12 x 1,5 | 12 | 38,5 | 17 |
| **NVM NW 08 L ED** | L | PN 315 | 10 | M 16 x 1,5 | 12 | 39,5 | 19 |
| **NVM NW 10 L ED** | L | PN 315 | 12 | M 16 x 1,5 | 12 | 42,5 | 22 |
| **NVM NW 13 L ED** | L | PN 315 | 15 | M 18 x 1,5 | 12 | 43,5 | 24 |
| **NVM NW 16 L ED** | L | PN 315 | 18 | M 22 x 1,5 | 14 | 45,5 | 27 |
| **NVM NW 20 L ED** | L | PN 160 | 22 | M 26 x 1,5 | 16 | 48,5 | 32 |
| **NVM NW 25 L ED** | L | PN 160 | 28 | M 33 x 2 | 18 | 53,0 | 41 |
| **NVM NW 32 L ED** | L | PN 160 | 35 | M 42 x 2 | 20 | 62,5 | 50 |
| **NVM NW 40 L ED** | L | PN 160 | 42 | M 48 x 2 | 22 | 68,5 | 55 |
| | | | | | | | |
| **NVM NW 03 S ED** | S | PN 630 | 6 | M 12 x 1,5 | 12 | 39,0 | 17 |
| **NVM NW 04 S ED** | S | PN 630 | 8 | M 14 x 1,5 | 12 | 41,5 | 19 |
| **NVM NW 06 S ED** | S | PN 630 | 10 | M 16 x 1,5 | 12 | 44,0 | 22 |
| **NVM NW 08 S ED** | S | PN 630 | 12 | M 18 x 1,5 | 12 | 46,0 | 24 |
| **NVM NW 10 S ED** | S | PN 630 | 14 | M 20 x 1,5 | 14 | 50,5 | 27 |
| **NVM NW 13 S ED** | S | PN 400 | 16 | M 22 x 1,5 | 14 | 51,0 | 27 |
| **NVM NW 16 S ED** | S | PN 400 | 20 | M 27 x 2 | 16 | 59,0 | 32 |
| **NVM NW 20 S ED** | S | PN 400 | 25 | M 33 x 2 | 18 | 66,0 | 41 |
| **NVM NW 25 S ED** | S | PN 400 | 30 | M 42 x 2 | 20 | 71,0 | 50 |
| **NVM NW 32 S ED** | S | PN 315 | 38 | M 48 x 2 | 22 | 82,0 | 55 |

Serie: LL = molto leggero L = leggero S = pesante – PN = pressione nominale PB = massima pressione d'esercizio – Ø d2 = diametro esterno del tubo

## Varianti dei prodotti

| | |
|---|---|
| **NVM ED VA** | Manicotto filettato maschio, Acciaio inossidabile |

## Parti di ricambio

| | |
|---|---|
| **WD** | Tenuta morbida per raccordi filettati ED |

## Elementi supplementari

| | |
|---|---|
| **VOM** | Adattatore di premontaggio |

*Nonostante il più attento esame non si possono escludere eventuali errori ed omissioni, non ci assumiamo alcuna responsabilità per le indicazioni contenute.*