# TRK VA
## Raccordo filettato maschio, forma T

HANSA-FLEX

### Caratteristiche

| | |
|---|---|
| **Attacco 1** | Filetto esterno BSPT conico |
| **Tenuta 1** | con guarnizione filetto |
| **Attacco 2 + 3** | Filetto esterno metrico cilindrico |
| **Tenuta 2 + 3** | Cono interno da 24° |
| **Tipo** | Raccordo filettato maschio |
| **Forma costruttiva** | Forma a T |
| **Norma** | DIN 2353<br>ISO 8434-1 |
| **Entità della fornitura** | Tronchetto con dado e anello di serraggio |
| **Materiale** | Acciaio inossidabile |



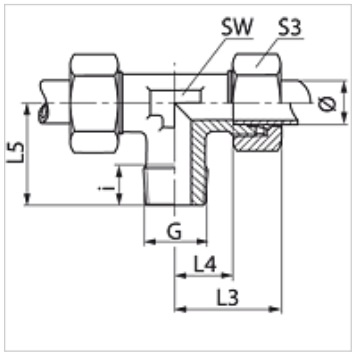


### Nota

Le istruzioni per montaggio, installazione, pressioni e temperature d'esercizio ammesse possono essere desunte dalle informazioni tecniche per i raccordi filettati dei tubi.

### Articolo

| Denominazione | Serie | Pressione d'esercizio in bar: | diametro esterno del tubo Ø (mm) | G | i (mm) | L3 (mm) | L4 (mm) | L5 (mm) | SW (mm) | S3 |
|---|---|---|---|---|---|---|---|---|---|---|
| **TR 04 LL VA** | LL | PN 100 | 4 | R 1/8" K | 8 | 21 | 11,0 | 17 | 9 | 10 |
| **TR 06 LL VA** | LL | PN 100 | 6 | R 1/8" K | 8 | 21 | 9,5 | 17 | 9 | 12 |
| **TR 08 LL VA** | LL | PN 100 | 8 | R 1/8" K | 8 | 23 | 11,5 | 20 | 12 | 14 |
| **TR NW 04 HL VA** | L | PN 315 | 6 | R 1/8" K | 8 | 27 | 12,0 | 20 | 12 | 14 |
| **TR NW 04 HL 1/4 VA** | L | PN 315 | 6 | R 1/4" K | 12 | 29 | 14,0 | 26 | 12 | 14 |
| **TR NW 06 HL VA** | L | PN 315 | 8 | R 1/4" K | 12 | 29 | 14,0 | 26 | 12 | 17 |
| **TR NW 06 HL 3/8 VA** | L | PN 315 | 8 | R 3/8" K | 12 | 30 | 15,0 | 28 | 14 | 17 |
| **TR NW 08 HL VA** | L | PN 315 | 10 | R 1/4" K | 12 | 30 | 15,0 | 27 | 14 | 19 |
| **TR NW 08 HL 3/8 VA** | L | PN 315 | 10 | R 3/8" K | 12 | 30 | 15,0 | 27 | 17 | 19 |
| **TR NW 08 HL 1/2 VA** | L | PN 315 | 10 | R 1/2" K | 14 | 37 | 21,0 | 33 | 17 | 19 |
| **TR NW 10 HL 1/4 VA** | L | PN 315 | 12 | R 1/4" K | 12 | 32 | 17,0 | 28 | 17 | 22 |
| **TR NW 10 HL VA** | L | PN 315 | 12 | R 3/8" K | 12 | 32 | 17,0 | 28 | 17 | 22 |
| **TR NW 10 HL 1/2 VA** | L | PN 315 | 12 | R 1/2" K | 14 | 38 | 20,5 | 34 | 17 | 32 |
| **TR NW 13 HL VA** | L | PN 315 | 15 | R 1/2" K | 14 | 36 | 21,0 | 34 | 19 | 27 |
| **TR NW 16 HL VA** | L | PN 315 | 18 | R 1/2" K | 14 | 40 | 23,5 | 36 | 24 | 32 |
| **TR NW 03 HS VA** | S | PN 400 | 6 | R 1/4" K | 12 | 31 | 16,0 | 26 | 12 | 17 |
| **TR NW 04 HS VA** | S | PN 400 | 8 | R 1/4" K | 12 | 32 | 17,0 | 27 | 14 | 19 |
| **TR NW 06 HS VA** | S | PN 400 | 10 | R 3/8" K | 12 | 34 | 17,5 | 28 | 17 | 22 |
| **TR NW 08 HS VA** | S | PN 400 | 12 | R 3/8" K | 12 | 38 | 21,5 | 28 | 17 | 24 |
| **TR NW 08 HS 1/2 VA** | S | PN 400 | 12 | R 1/2" K | 14 | 37 | 21,0 | 33 | 17 | 19 |
| **TR NW 10 HS VA** | S | PN 400 | 14 | R 1/2" K | 14 | 40 | 22,0 | 32 | 19 | 27 |
| **TR NW 13 HS VA** | S | PN 400 | 16 | R 1/2" K | 14 | 43 | 24,5 | 32 | 24 | 30 |

Ø = diametro esterno tubo – Serie: LL = molto leggero L = leggero S = pesante – PN = pressione nominale PB = massima pressione d'esercizio

### Varianti dei prodotti

| | |
|---|---|
| **TRK** | Raccordo filettato maschio, forma T, Acciaio |
| **TRK MG** | Raccordo filettato maschio, forma T, Ottone |
| **XTRK VA** | Raccordo filettato maschio, forma T, Acciaio inossidabile |

*Nonostante il più attento esame non si possono escludere eventuali errori ed omissioni, non ci assumiamo alcuna responsabilità per le indicazioni contenute.*