# WN HF

Raccordo filettato, W90°, serie

## Caratteristiche

| | |
|---|---|
| **Attacco 1** | Filetto esterno NPT |
| **Tenuta 1** | con guarnizione filetto |
| **Attacco 2** | Filetto esterno metrico cilindrico |
| **Tenuta 2** | Cono interno da 24° |
| **Tipo** | Raccordo filettato maschio |
| **Tipo aggiuntivo** | Serie francese |
| **Forma costruttiva** | Angolo di 90° |
| **Entità della fornitura** | Tronchetto con dado e anello di serraggio |
| **Materiale** | Acciaio |
| **Protezione superficiale** | con rivestimento elettrolitico |



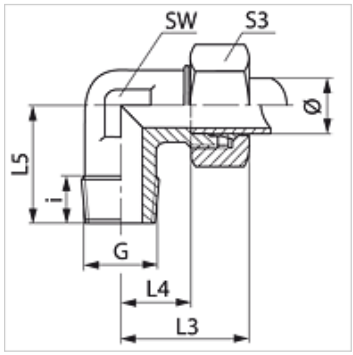


## Nota

Le istruzioni per montaggio, installazione, pressioni e temperature d'esercizio ammesse possono essere desunte dalle informazioni tecniche per i raccordi filettati dei tubi.

## Articolo

| Denominazione | Pressione d'esercizio in bar: | diametro esterno del tubo Ø (mm) | G | i (mm) | L3 (mm) | L4 (mm) | L5 (mm) | SW (mm) | S3 |
|---|---|---|---|---|---|---|---|---|---|
| **WN NW 10 HF** | PN 400 | 13,25 | 3/8" -18 NPT | 12,4 | 38,5 | 16 | 22,9 | 19 | 27 |
| **WN NW 13 HF 3/8** | PN 250 | 16,75 | 3/8" -18 NPT | 12,4 | 41,5 | 18 | 24,4 | 24 | 30 |

Serie: LL = molto leggero  L = leggero  S = pesante – PN = pressione nominale  PB = massima pressione d'esercizio – Ø = diametro esterno tubo

*Nonostante il più attento esame non si possono escludere eventuali errori ed omissioni, non ci assumiamo alcuna responsabilità per le indicazioni contenute.*