KM JF VA
Controdado

Caratteristiche

Attacco 1	Filetto interno ORFS
Tipo	Controdado
Norma	ISO 8434-2
Materiale	Acciaio inossidabile

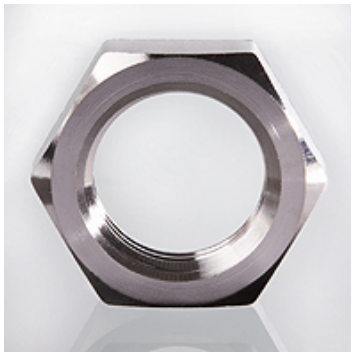

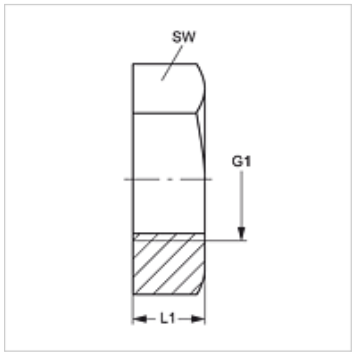

Articolo

Denominazione	G1	L1 (mm)	SW (mm)
KM 04 JF VA	9/16" -18 UNF	7	22
KM 06 JF VA	11/16" -16 UN	8	27
KM 08 JF VA	13/16" -16 UN	9	30
KM 10 JF VA	1/16" -14 UNS	11	32

SW = apertura chiave

Varianti dei prodotti

KM JF	Controdado, Acciaio

Nonostante il più attento esame non si possono escludere eventuali errori ed omissioni, non ci assumiamo alcuna responsabilità per le indicazioni contenute.