# VERSCHLUSS HJ VA

Bicchiere per chiusura

## Caratteristiche

| | |
|---|---|
| **Attacco 1** | Filetto esterno UN/UNF |
| **Tenuta 1** | Cono esterno da 74° |
| **Tipo** | Bicchiere per chiusura |
| **Materiale** | Acciaio inossidabile |



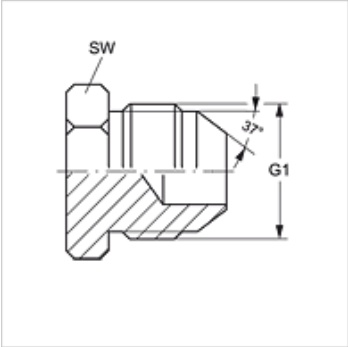


## Articolo

| Denominazione | G1 | SW (mm) |
|---|---|---|
| **VERSCHLUSS HJ 04 VA** | 7/16" -20 UNF | 13 |
| **VERSCHLUSS HJ 05 VA** | 1/2" -20 UNF | 14 |
| **VERSCHLUSS HJ 06 VA** | 9/16" -18 UNF | 17 |
| **VERSCHLUSS HJ 08 VA** | 3/4" -16 UNF | 19 |
| **VERSCHLUSS HJ 10 VA** | 7/8" -14 UNF | 24 |
| **VERSCHLUSS HJ 12 VA** | 1.1/16" -12 UN | 27 |
| **VERSCHLUSS HJ 16 VA** | 1.5/16" -12 UN | 36 |
| **VERSCHLUSS HJ 20 VA** | 1.5/8" -12 UN | 46 |
| **VERSCHLUSS HJ 24 VA** | 1.7/8" -12 UN | 51 |

SW, S1, S2 = apertura chiave

## Varianti dei prodotti

| | |
|---|---|
| **VERSCHLUSS HJ** | Bicchiere per chiusura, Acciaio |

*Nonostante il più attento esame non si possono escludere eventuali errori ed omissioni, non ci assumiamo alcuna responsabilità per le indicazioni contenute.*