# W90 IN HJ

Manicotto filettato femmina, IGN AGJ angolo di 90°

## Caratteristiche

| | |
|---|---|
| **Attacco 1** | Filetto interno NPT |
| **Tenuta 1** | con guarnizione filetto |
| **Attacco 2** | Filetto esterno UN/UNF |
| **Tenuta 2** | Cono esterno da 74° |
| **Tipo** | Manicotto filettato femmina |
| **Forma costruttiva** | Angolo di 90° |
| **Materiale** | Acciaio |
| **Protezione superficiale** | con rivestimento elettrolitico |



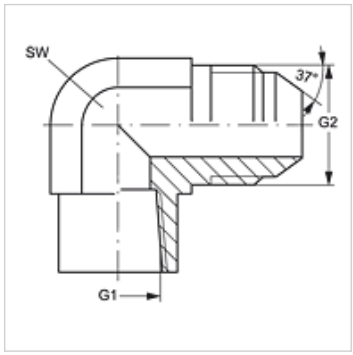


## Articolo

| Denominazione | G1 | G2 | SW (mm) |
|---|---|---|---|
| **W90 IN 02 HJ 04** | 1/8" -27 NPT | 7/16" -20 UNF | 14 |
| **W90 IN 02 HJ 05** | 1/8" -27 NPT | 1/2" -20 UNF | 14 |
| **W90 IN 02 HJ 06** | 1/8" -27 NPT | 9/16" -18 UNF | 14 |
| **W90 IN 04 HJ** | 1/4" -18 NPT | 7/16" -20 UNF | 19 |
| **W90 IN 04 HJ 05** | 1/4" -18 NPT | 1/2" -20 UNF | 19 |
| **W90 IN 04 HJ 06** | 1/4" -18 NPT | 9/16" -18 UNF | 19 |
| **W90 IN 04 HJ 08** | 1/4" -18 NPT | 3/4" -16 UNF | 19 |
| **W90 IN 06 HJ** | 3/8" -18 NPT | 9/16" -18 UNF | 22 |
| **W90 IN 06 HJ 08** | 3/8" -18 NPT | 3/4" -16 UNF | 22 |
| **W90 IN 08 HJ** | 1/2" -14 NPT | 3/4" -16 UNF | 27 |
| **W90 IN 08 HJ 10** | 1/2" -14 NPT | 7/8" -14 UNF | 27 |
| **W90 IN 08 HJ 12** | 1/2" -14 NPT | 1.1/16" -12 UN | 27 |
| **W90 IN 12 HJ** | 3/4" -14 NPT | 1.1/16" -12 UN | 33 |
| **W90 IN 16 HJ** | 1" -11,5 NPT | 1.5/16" -12 UN | 41 |
| **W90 IN 20 HJ** | 1.1/4" -11,5 NPT | 1.5/8" -12 UN | 48 |
| **W90 IN 24 HJ** | 1.1/2" -11,5 NPT | 1.7/8" -12 UN | 64 |

SW = apertura chiave

## Varianti dei prodotti

| | |
|---|---|
| **W90 IN HJ VA** | Manicotto filettato femmina, IGN AGJ angolo di 90°, Acciaio inossidabile |

*Nonostante il più attento esame non si possono escludere eventuali errori ed omissioni, non ci assumiamo alcuna responsabilità per le indicazioni contenute.*