# XHVM ED VA

Valvola di ritegno, raccordo filettato maschio

## Caratteristiche

| | |
|---|---|
| **Attacco 1** | Filetto esterno metrico cilindrico |
| **Tenuta 1** | Forma E |
| **Attacco 2** | Filetto esterno metrico cilindrico |
| **Tenuta 2** | Cono interno da 24° |
| **Tipo** | Valvola di ritegno, raccordo filettato maschio |
| **Forma costruttiva** | diritto |
| **Norma** | DIN 3865 |
| **Entità della fornitura** | Tronchetto (senza dado e anello di serraggio) |
| **Materiale** | Acciaio inossidabile |



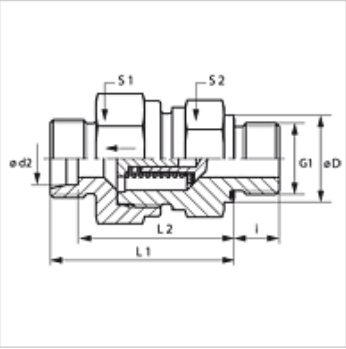


## Nota

Le istruzioni per montaggio, installazione, pressioni e temperature d'esercizio ammesse possono essere desunte dalle informazioni tecniche per i raccordi filettati dei tubi.

## Descrizione

Direzione del flusso del perno filettato maschio

## Avvertenza per l'ordinazione

Guarnizioni in NBR
FPM (Viton) su richiesta
Fornibile anche con una pressione di intervento di 0,2; 0,5; 2; 3 bar.

## Articolo

| Denominazione | Pressione di intervento | Serie | Pressione d'esercizio in bar: | Ø d2 (mm) | G1 | Ø D (mm) | i (mm) | L1 (mm) | L2 (mm) | S1 | S2 |
|---|---|---|---|---|---|---|---|---|---|---|---|
| **XHVM NW 04 HL ED VA** | aprox. 1 bar | L | PN 250 | 6 | M 10 x 1 | 14 | 8 | 35,0 | 28,0 | 17 | 17 |
| **XHVM NW 06 HL ED VA** | aprox. 1 bar | L | PN 250 | 8 | M 12 x 1,5 | 17 | 12 | 36,0 | 29,0 | 19 | 19 |
| **XHVM NW 08 HL ED VA** | aprox. 1 bar | L | PN 250 | 10 | M 14 x 1,5 | 19 | 12 | 45,5 | 38,5 | 24 | 22 |
| **XHVM NW 10 HL ED VA** | aprox. 1 bar | L | PN 250 | 12 | M 16 x 1,5 | 22 | 12 | 49,5 | 42,5 | 30 | 27 |
| **XHVM NW 13 HL ED VA** | aprox. 1 bar | L | PN 250 | 15 | M 18 x 1,5 | 24 | 12 | 52,5 | 45,5 | 32 | 27 |
| **XHVM NW 16 HL ED VA** | aprox. 1 bar | L | PN 160 | 18 | M 22 x 1,5 | 27 | 14 | 57,5 | 50,0 | 36 | 36 |
| **XHVM NW 20 HL ED VA** | aprox. 1 bar | L | PN 160 | 22 | M 26 x 1,5 | 32 | 16 | 62,5 | 55,0 | 46 | 41 |
| **XHVM NW 25 HL ED VA** | aprox. 1 bar | L | PN 100 | 28 | M 33 x 2 | 40 | 18 | 70,5 | 63,0 | 55 | 50 |
| **XHVM NW 32 HL ED VA** | aprox. 1 bar | L | PN 100 | 35 | M 42 x 2 | 50 | 20 | 79,5 | 69,0 | 60 | 60 |
| **XHVM NW 40 HL ED VA** | aprox. 1 bar | L | PN 100 | 42 | M 48 x 2 | 55 | 22 | 79,5 | 68,5 | 70 | 65 |
| **XHVM NW 03 HS ED VA** | aprox. 1 bar | S | PN 400 | 6 | M 12 x 1,5 | 17 | 12 | 38,5 | 31,5 | 19 | 19 |
| **XHVM NW 04 HS ED VA** | aprox. 1 bar | S | PN 400 | 8 | M 14 x 1,5 | 19 | 12 | 38,5 | 31,5 | 19 | 19 |
| **XHVM NW 06 HS ED VA** | aprox. 1 bar | S | PN 400 | 10 | M 16 x 1,5 | 22 | 12 | 45,5 | 38,0 | 24 | 22 |
| **XHVM NW 08 HS ED VA** | aprox. 1 bar | S | PN 400 | 12 | M 18 x 1,5 | 24 | 12 | 48,5 | 41,0 | 27 | 24 |
| **XHVM NW 10 HS ED VA** | aprox. 1 bar | S | PN 315 | 14 | M 20 x 1,5 | 26 | 14 | 52,5 | 44,5 | 32 | 27 |
| **XHVM NW 13 HS ED VA** | aprox. 1 bar | S | PN 315 | 16 | M 22 x 1,5 | 27 | 14 | 56,5 | 48,0 | 36 | 32 |
| **XHVM NW 16 HS ED VA** | aprox. 1 bar | S | PN 250 | 20 | M 27 x 2 | 32 | 16 | 62,5 | 52,0 | 46 | 41 |
| **XHVM NW 20 HS ED VA** | aprox. 1 bar | S | PN 250 | 25 | M 33 x 2 | 40 | 18 | 66,5 | 54,5 | 50 | 46 |
| **XHVM NW 25 HS ED VA** | aprox. 1 bar | S | PN 250 | 30 | M 42 x 2 | 50 | 20 | 77,5 | 64,0 | 60 | 60 |
| **XHVM NW 32 HS ED VA** | aprox. 1 bar | S | PN 250 | 38 | M 48 x 2 | 55 | 22 | 85,5 | 69,5 | 70 | 65 |

Serie: LL = molto leggero L = leggero S = pesante – PN = pressione nominale PB = massima pressione d'esercizio – Ø d2 = diametro esterno del tubo

## Varianti dei prodotti

| | |
|---|---|
| **XHVM ED** | Valvola di ritegno, raccordo filettato maschio, Acciaio |
| **HVM ED VA** | Valvola di ritegno, raccordo filettato maschio, Acciaio inossidabile |

## Parti di ricambio

| | |
|---|---|
| **WD V** | Tenuta morbida per raccordi filettati ED |

*Nonostante il più attento esame non si possono escludere eventuali errori ed omissioni, non ci assumiamo alcuna responsabilità per le indicazioni contenute.*