# AFC (3000 / 6000 PSI)
Flangia di chiusura SAE

HANSA-FLEX

## Caratteristiche

| | |
|---|---|
| **Norma** | SAE J 518 C<br>ISO 6162 |
| **Forma costruttiva** | diritto |
| **Tipo** | Flangia di chiusura SAE |
| **Elemento di fissaggio** | Foro vite |
| **Entità della fornitura** | solo flangia |
| **Materiale** | S355J2G3 (ST52.3) |
| **Protezione superficiale** | oliato nero |



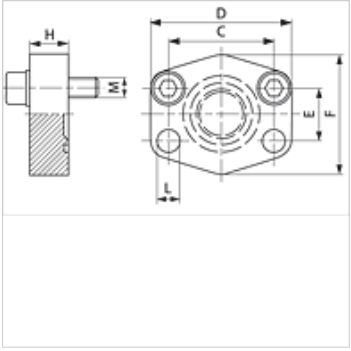


## Nota

La pressione d'esercizio massima è riportata sulla flangia! La pressione d'esercizio effettiva è determinata dal tubo (spessore della parete) e dalla buona qualità del tubo!
Le viti raccomandate sono elencate nella colonna M (metr.) o M (unc).

## Articolo

| Denominazione | Serie di pressioni | PB 10.9 (bar) | Dimensioni strutturali | C (mm) | D (mm) | E (mm) | F (mm) | H (mm) | L (mm) | M metr. | M unc |
|---|---|---|---|---|---|---|---|---|---|---|---|
| **AFC 80** | 3000 PSI | 350 | 1/2" | 38,1 | 56 | 17,5 | 48 | 16 | 9,0 | M 8 x 30 | 5/16" x 1.1/4" |
| **AFC 100** | 3000 PSI | 350 | 3/4" | 47,6 | 65 | 22,2 | 50 | 16 | 11,0 | M 10 x 35 | 3/8" x 1.1/2" |
| **AFC 102** | 3000 PSI | 315 | 1" | 52,4 | 70 | 26,2 | 60 | 19 | 11,0 | M 10 x 35 | 3/8" x 1.1/2" |
| **AFC 104** | 3000 PSI | 250 | 1.1/4" | 58,7 | 79 | 30,2 | 68 | 18 | 11,5 | M 10 x 40 | 7/16" x 1.1/2" |
| **AFC 106** | 3000 PSI | 200 | 1.1/2" | 69,9 | 93 | 35,7 | 78 | 20 | 13,5 | M 12 x 45 | 7/16" x 1.1/2" |
| **AFC 108** | 3000 PSI | 200 | 2" | 77,8 | 102 | 42,9 | 90 | 20 | 13,5 | M 12 x 45 | 7/16" x 1.1/2" |
| **AFC 110** | 3000 PSI | 160 | 2.1/2" | 88,9 | 114 | 50,8 | 105 | 20 | 13,5 | M 12 x 45 | 7/16" x 1.1/2" |
| **AFC 112** | 3000 PSI | 138 | 3" | 106,4 | 134 | 61,9 | 124 | 24 | 17,5 | M 16 x 50 | 5/8" x 2" |
| **AFC 114** | 3000 PSI | 35 | 3.1/2" | 120,7 | 152 | 69,9 | 136 | 22 | 17,5 | M 16 x 50 | 5/8" x 2" |
| **AFC 116** | 3000 PSI | 35 | 4" | 130,2 | 162 | 77,8 | 146 | 25 | 17,5 | M 16 x 50 | 5/8" x 2" |
| **AFC 118** | 3000 PSI | 35 | 5" | 152,4 | 190 | 92,1 | 170 | 28 | 17,5 | M 16 x 50 | 5/8" x 2" |
| **AFC 401** | 6000 PSI | 400 | 1/2" | 40,5 | 56 | 18,2 | 48 | 16 | 9,0 | M 8 x 30 | 5/16" x 1.1/4" |
| **AFC 402** | 6000 PSI | 400 | 3/4" | 50,8 | 71 | 23,8 | 60 | 19 | 11,0 | M 10 x 35 | 3/8" x 1.1/2" |
| **AFC 403** | 6000 PSI | 400 | 1" | 57,2 | 81 | 27,8 | 70 | 24 | 13,0 | M 12 x 45 | 7/16" x 1.1/2" |
| **AFC 404** | 6000 PSI | 400 | 1.1/4" | 66,7 | 95 | 31,8 | 78 | 27 | *1 | M 14 x 45 | 1/2" x 1.3/4" |
| **AFC 405** | 6000 PSI | 400 | 1.1/2" | 79,4 | 112 | 36,5 | 94 | 30 | 17,0 | M 16 x 50 | 5/8" x 2" |
| **AFC 406** | 6000 PSI | 400 | 2" | 96,8 | 134 | 44,5 | 114 | 28 | 21,0 | M 20 x 65 | 3/4" x 2.1/2" |

PN = pressione nominale  PB = massima pressione d'esercizio

*1) = 15,0 per viti metriche; 13,5 per viti UNC

## Varianti dei prodotti

| | |
|---|---|
| **AFC U (3000 / 6000 PSI)** | Flangia di chiusura SAE, con set di viti UNC e O-ring |
| **AFC M (3000 / 6000 PSI)** | Flangia di chiusura SAE, con set di viti metriche e O-ring |

*Nonostante il più attento esame non si possono escludere eventuali errori ed omissioni, non ci assumiamo alcuna responsabilità per le indicazioni contenute.*