WF LK 3 M

Attacco pompa (3 fori), angolo di 90°

Caratteristiche

Tipo	Attacco pompa (3 fori)
Forma costruttiva	Angolo di 90°
Elemento di fissaggio	con set di viti metriche
Entità della fornitura	con set di viti, O-ring, dado e anello di serraggio
Materiale	Ghisa malleabile GTW40
Protezione superficiale	con rivestimento elettrolitico



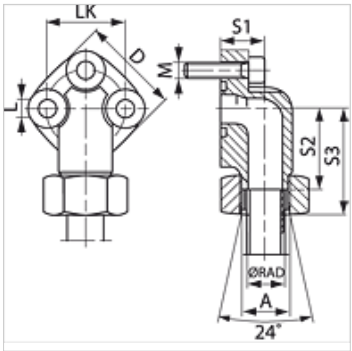

Articolo

Denominazione	Serie	Ø RAD (mm)	Pressione PB (bar)	LK (mm)	A	D (mm)	S1 (mm)	S2 (mm)	S3 (mm)	L (mm)	viti	OR
WF 30 LK L 12-3 M	L	12	250	30	M18x1,5	38	19	30,0	46,5	6,4	(3 x) M 6 x 25	16,0 x 2,5
WF 30 LK L 15-3 M	L	15	250	30	M22x1,5	38	19	30,0	46,0	6,4	(3 x) M 6 x 25	16,0 x 2,5
WF 40 LK L 22-3 M	L	22	160	40	M30x2	48	25	35,5	52,5	8,4	(3 x) M 8 x 30	24,0 x 2,5
WF 40 LK L 28-3 M	L	28	160	40	M36x2	48	25	35,5	52,5	8,4	(3 x) M 8 x 30	24,0 x 2,5

Serie: LL = molto leggero L = leggero S = pesante – PN = pressione nominale PB = massima pressione d'esercizio – Ø RAD = diametro esterno tubo

Varianti dei prodotti

WF LK 3	Attacco pompa (3 fori), angolo di 90°, con set di viti metriche e O-ring

Nonostante il più attento esame non si possono escludere eventuali errori ed omissioni, non ci assumiamo alcuna responsabilità per le indicazioni contenute.