# G HB IR
Manicotto filettato femmina

## Caratteristiche

| | |
|---|---|
| **Attacco 1** | Filetto esterno BSP cilindrico |
| **Tenuta 1** | Cono interno da 60° |
| **Attacco 2** | Filetto interno BSP cilindrico |
| **Tenuta 2** | con guarnizione piana |
| **Tipo** | Manicotto filettato femmina |
| **Forma costruttiva** | diritto |
| **Materiale** | Acciaio |
| **Protezione superficiale** | con rivestimento elettrolitico |



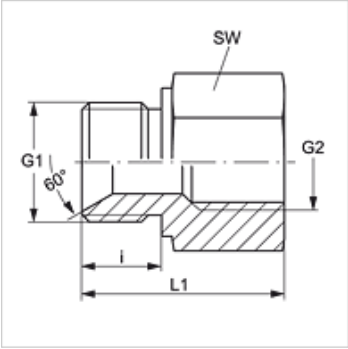


## Articolo

| Denominazione | G1 | G2 | SW (mm) |
|---|---|---|---|
| **G HB 02 IR** | G 1/8" -28 | G 1/8" -28 | 17 |
| **G HB 02 IR 04** | G 1/8" -28 | G 1/4" -19 | 19 |
| **G HB 04 IR 02** | G 1/4" -19 | G 1/8" -28 | 19 |
| **G HB 04 IR** | G 1/4" -19 | G 1/4" -19 | 19 |
| **G HB 04 IR 06** | G 1/4" -19 | G 3/8" -19 | 24 |
| **G HB 04 IR 08** | G 1/4" -19 | G 1/2" -14 | 27 |
| **G HB 06 IR 02** | G 3/8" -19 | G 1/8" -28 | 24 |
| **G HB 06 IR 04** | G 3/8" -19 | G 1/4" -19 | 22 |
| **G HB 06 IR** | G 3/8" -19 | G 3/8" -19 | 24 |
| **G HB 06 IR 08** | G 3/8" -19 | G 1/2" -14 | 27 |
| **G HB 08 IR 02** | G 1/2" -14 | G 1/8" -28 | 27 |
| **G HB 08 IR 04** | G 1/2" -14 | G 1/4" -19 | 27 |
| **G HB 08 IR 06** | G 1/2" -14 | G 3/8" -19 | 27 |
| **G HB 08 IR** | G 1/2" -14 | G 1/2" -14 | 27 |
| **G HB 08 IR 12** | G 1/2" -14 | G 3/4" -14 | 36 |
| **G HB 12 IR 04** | G 3/4" -14 | G 1/4" -19 | 32 |
| **G HB 12 IR 06** | G 3/4" -14 | G 3/8" -19 | 32 |
| **G HB 12 IR 08** | G 3/4" -14 | G 1/2" -14 | 32 |
| **G HB 12 IR** | G 3/4" -14 | G 3/4" -14 | 36 |
| **G HB 12 IR 16** | G 3/4" -14 | G 1" -11 | 41 |
| **G HB 16 IR 06** | G 1" -11 | G 3/8" -19 | 41 |
| **G HB 16 IR 08** | G 1" -11 | G 1/2" -14 | 41 |
| **G HB 16 IR 12** | G 1" -11 | G 3/4" -14 | 41 |
| **G HB 16 IR** | G 1" -11 | G 1" -11 | 41 |
| **G HB 16 IR 20** | G 1" -11 | G 1.1/4" -11 | 50 |
| **G HB 20 IR 04** | G 1.1/4" -11 | G 1/4" -19 | 50 |
| **G HB 20 IR 08** | G 1.1/4" -11 | G 1/2" -14 | 50 |
| **G HB 20 IR 12** | G 1.1/4" -11 | G 3/4" -14 | 50 |
| **G HB 20 IR 16** | G 1.1/4" -11 | G 1" -11 | 41 |
| **G HB 20 IR** | G 1.1/4" -11 | G 1.1/4" -11 | 50 |
| **G HB 20 IR 24** | G 1.1/4" -11 | G 1.1/2" -11 | 55 |
| **G HB 24 IR 12** | G 1.1/2" -11 | G 3/4" -14 | 55 |
| **G HB 24 IR 20** | G 1.1/2" -11 | G 1.1/4" -11 | 55 |
| **G HB 24 IR** | G 1.1/2" -11 | G 1.1/2" -11 | 55 |
| **G HB 24 IR 16** | G 1.1/2" -11 | G 1" -11 | 55 |
| **G HB 24 IR 32** | G 1.1/2" -11 | G 2" -11 | 70 |
| **G HB 32 IR 16** | G 2" -11 | G 1" -11 | 70 |
| **G HB 32 IR 20** | G 2" -11 | G 1.1/4" -11 | 70 |
| **G HB 32 IR 24** | G 2" -11 | G 1.1/2" -11 | 70 |
| **G HB 32 IR** | G 2" -11 | G 2" -11 | 70 |

SW = apertura chiave

## Varianti dei prodotti

| | |
|---|---|
| **G HB IR VA** | Manicotto filettato femmina, Acciaio inossidabile |

*Nonostante il più attento esame non si possono escludere eventuali errori ed omissioni, non ci assumiamo alcuna responsabilità per le indicazioni contenute.*