PHT

Boccola a pressare per flessibile intrecciato in tessuto

Caratteristiche

Tipo di sede	Attacco femmina
adatto per:	2TE (TE 200, TE 200B) 3TE (TE 300) SI 200 RME
Materiale	Acciaio
Protezione superficiale	con rivestimento elettrolitico

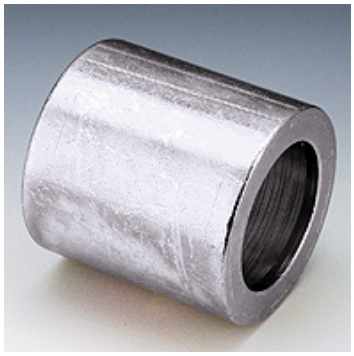

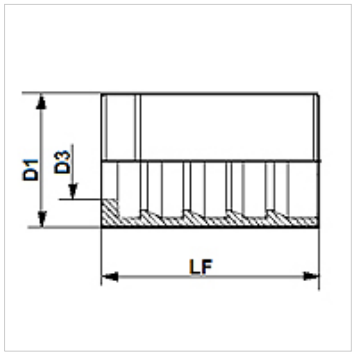

Nota

L'assegnazione del giunto femmina dipende dal tipo di tubo flessibile.
PHT204 per 2TE (TE200, TE200B) PHT304 per 3TE (TE300)

Articolo

Denominazione	DN*	Size	pollice	D1 (mm)	D3 (mm)	LF (mm)
PHT 204	5	3	3/16"	17,0	9,8	27,3
PHT 304	5	3	3/16"	18,6	9,8	27,3
PHT 06	6	4	1/4"	19,0	11,6	28,0
PHT 08	8	5	5/16"	22,3	12,6	30,2
PHT 10	10	6	3/8"	23,0	14,9	29,5
PHT 13	12	8	1/2"	27,0	18,5	31,0
PHT 16	16	10	5/8"	32,0	21,8	33,0
PHT 20	19	12	3/4"	35,0	24,6	37,5
PHT 25	25	16	1"	42,0	30,8	45,5
PHT 32	31	20	1.1/4"	48,0	37,9	55,0
PHT 40	38	24	1.1/2"	57,2	44,2	63,2
PHT 50	51	32	2"	76,0	56,8	78,5

DN = diametro nominale, larghezza nominale

Nonostante il più attento esame non si possono escludere eventuali errori ed omissioni, non ci assumiamo alcuna responsabilità per le indicazioni contenute.