SKF BREMSRING

O-ring femmina per innesto a vite

Caratteristiche

adatto per:	Metà fissa innesto a vite
Materiale	NBR



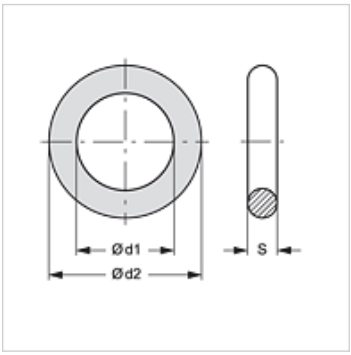

Articolo

Denominazione	Dimensioni strutturali	Ø d1 (mm)	Ø d2 (mm)	S (mm)
SKF BREMSRING 1	1	19	25	3,0
SKF BREMSRING 2	2	23	29	3,0
SKF BREMSRING 3	3	31	37	3,0
SKF BREMSRING 4	4	36	42	3,0
SKF BREMSRING 5	5	43	50	3,5
SKF BREMSRING 6	6	64	72	4,0

è una parte di ricambio dei seguenti prodotti

SKFS HL / SKFS HS	Metà fissa innesto a vite
SKF HL / SKF HS	Metà fissa innesto a vite
SKF IM	Metà fissa innesto a vite
SKF IR	Metà fissa innesto a vite
SKF SF6	Metà fissa innesto a vite

Nonostante il più attento esame non si possono escludere eventuali errori ed omissioni, non ci assumiamo alcuna responsabilità per le indicazioni contenute.